HITZE

PRODUCENT KOMINKÓW

INSTRUKCJA MONTAŻU ZABUDOWY KOMINKA

TRIBOX

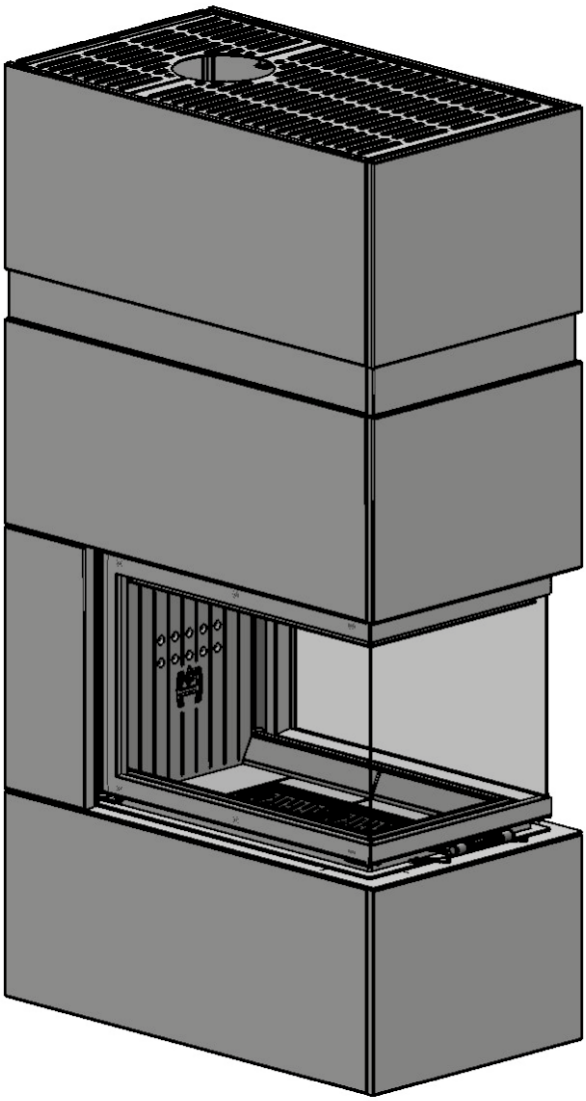

www.hitze.pl

Szanowny Kliencie,

dziękujemy za zakup produktu z oferty firmy Hitze!

PRZED PIERWSZYM UŻYCIEM NALEŻY **BEZWZGLĘDNIE ZAPOZNAĆ SIĘ Z INSTRUKCJĄ OBSŁUGI I MONTAŻU** W CAŁOŚCI ORAZ **SPRAWDZIĆ KOMPLETNOŚĆ PRODUKTU**.

Spis treści

1. WIADOMOŚCI WSTĘPNE 3
1.1. Wymiary zabudowy 3
1.2. Ogólne informacje 4
1.3. Bezpieczeństwo 4
1.4. Pierwsze kroki 5
1.5. Instalacja 5
1.6. Dobór miejsca ulokowania wkładu z zabudową 5
1.7. Podłączenie 5
1.8. Oznaczenia paneli 6

2. MONTAŻ 6

DLA INSTALATORA: Zostawić instrukcję razem z urządzeniem.
DLA WŁAŚCICIELA: Zachowaj niniejszą instrukcję do przyszłego użytku.

Instrukcję udostępnić każdemu użytkownikowi wraz z zabudową przed montażem lub demontażem.

UWAGA

1. **NIEBEZPIECZEŃSTWO POPARZENIA! SZYBA ORAZ ELEMENTY ZABUDOWY KOMINKOWEJ MOGĄ BYĆ BARDZO GORĄCE.**
2. **NIE DOTYKAĆ URZĄDZENIA I ZABUDOWY DO ICH CAŁKOWITEGO WYCHŁODZENIA.**
3. **NIGDY NIE NALEŻY POZOSTAWIAĆ BEZ NADZORU PRZY PALĄCYM SIĘ LUB DOPIERO CO WYGASZONYM KOMINKU DZIECI ORAZ ZWIERZĄT.**
4. **URZĄDZENIE NIE MOŻE BYĆ UŻYWANE PRZEZ DZIECI.**
5. **ZABRANIA SIĘ POZOSTAWIAĆ W POBLIŻU WKŁADU ORAZ ZABUDOWY, JAKICHKOLWIEK, ŁATWOPALNYCH I WRAŻLIWYCH NA WYSOKĄ TEMPERATURĘ RZECZY (ODZIEŻ, MEBLE, PALIWA ŁATWOPALNE ITP.)**

Przed przystąpieniem do montażu zabudowy i podłączenia wkładu kominkowego do instalacji grzewczej, należy bezwzględnie zapoznać się z Instrukcją obsługi i montażu oraz sprawdzić kompletność części składowych produktu.

Zawarte w Instrukcji obsługi i montażu informacje zapewnią prawidłowe działanie wkładu kominkowego i zabudowy oraz pozwolą uniknąć szkód i nieszczęśliwych wypadków spowodowanych niewłaściwym użytkowaniem.

W razie wątpliwości lub problemów związanych z obsługą prosimy o kontakt z punktem sprzedaży lub Producentem.

W celu ulepszenia wyrobu, Producent zastrzega sobie prawo do wprowadzania zmian w rysunkach, zdjęciach i opisach, a także w parametrach urządzeń bez uprzedzenia i w dowolnym momencie.
Zabrania się kopiowania w całości lub części Instrukcji obsługi i montażu bez uzyskania upoważnienia od Producenta. Instrukcję obsługi i montażu przechowywać w miejscu niedostępnym dla dzieci.

W przypadku zniszczenia, zgubienia lub uszkodzenia Instrukcji obsługi i montażu należy zgłosić się po jej kopie do punktu sprzedaży lub do Producenta podając dane identyfikacyjne urządzenia.

1. WIADOMOŚCI WSTĘPNE

Ciepło z Natury – te słowa idealnie obrazują filozofię marki Hitze. Zgodnie z nią produkujemy kominki i piece, które są opalane drewnem, czyli surowcami najmniej szkodliwymi dla środowiska. Dzięki nowoczesnej technologii stworzyliśmy innowacyjne rozwiązania, które charakteryzują się nowoczesnym wyglądem i dużą efektywnością grzewczą.

Życzymy Państwu bezawaryjnej eksploatacji i dużo ciepła!

Przed przystąpieniem do montażu i podłączenia zabudowy do instalacji grzewczej, należy bezwzględnie zapoznać się z Instrukcją obsługi i montażu oraz sprawdzić kompletność części składowych produktu.

Zawarte w Instrukcji obsługi i montażu informacje zapewnią prawidłowe działanie wkładu kominkowego i zabudowy oraz pozwolą uniknąć szkód i nieszczęśliwych wypadków spowodowanych niewłaściwym użytkowaniem.

W razie wątpliwości lub problemów związanych z obsługą prosimy o kontakt z punktem sprzedaży lub Producentem.

1.1. Wymiary zabudowy

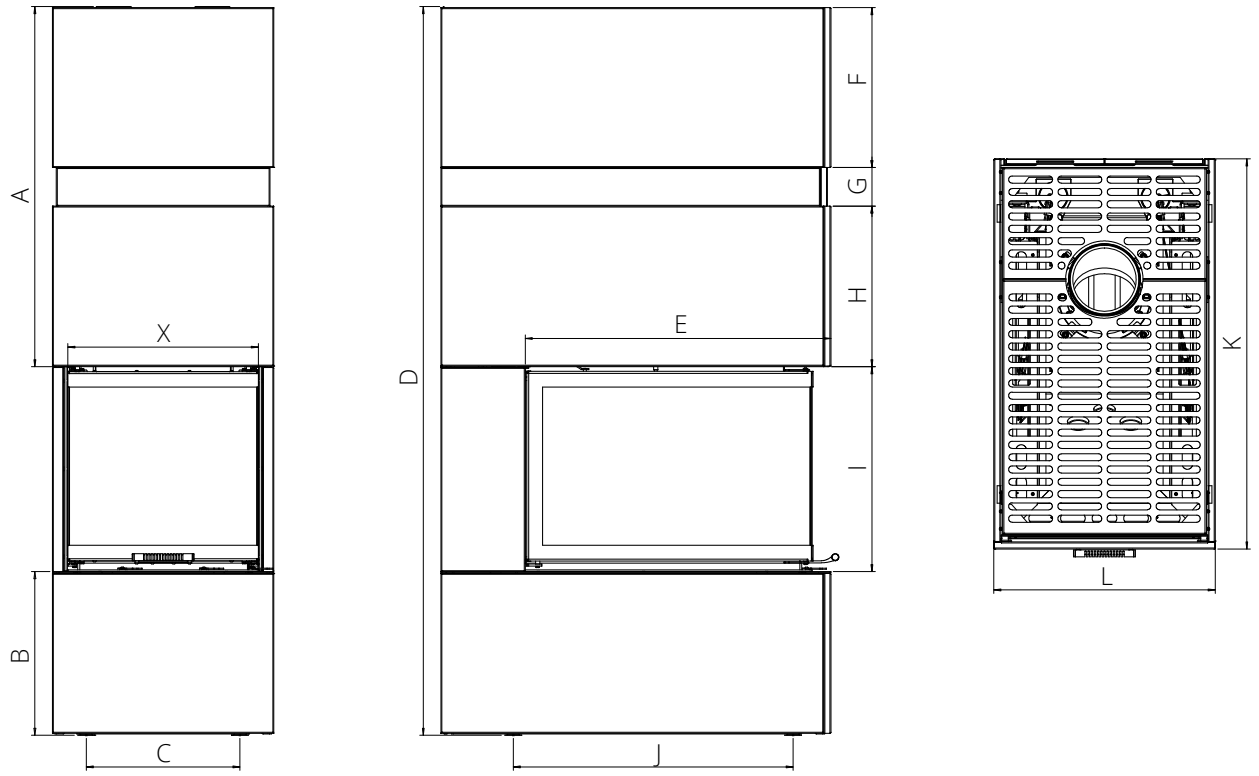

Kominek	A	B	C	D	E	F	G	H	I	J	K	L	X
TRI54x54x53.G	1022	468	437	2073	606	455	110	457	583	533	846	630	542
TRI54x80x53.G	1022	468	437	2073	870	455	110	457	583	797	1110	630	542
TRI80x35x53	1022	468	702	2073	420	455	110	457	583	347	660	895	803

1.2. Ogólne informacje

Ważne: Instrukcję należy zachować!

- Należy sprawdzać sztywność konstrukcji oraz jej poszczególne elementy w celu zweryfikowania czy nie posiada uszkodzeń;
- Każde zabudowane urządzenie podlega obowiązkowi okresowego przeglądu kominiarskiego. Przeglądu lub serwisu urządzenia morze dokonać wykwalifikowany kominiarz/serwisant posiadający odpowiednie uprawnienia. Niestosowanie się do wymienionych zasad może prowadzić do ubytku na zdrowiu, uszkodzenia mienia, a nawet śmierci;
- Przy montażu, instalacji oraz eksploatacji należy przestrzegać przepisów, norm krajowych i lokalnych;
- Wymaga się, aby montaż wkładu kominkowego wykonany został przez wykwalifikowaną osobę lub firmę, a odbiór techniczny przez mistrza kominiarskiego i specjalistę przeciwpożarowego;
- W celu ustalenia jakie regulacje dotyczą użytkownika i instalacji urządzenia w miejscu montażu zabudowy i wkładu, należy skonsultować się z autoryzowanym sprzedawcą bądź inspektorem budowlanym;
- Bezwzględnie zakazuje się korzystania z urządzenia w przypadku usunięcia jednego z jego elementów lub jego uszkodzeniu. W przypadku uszkodzenia należy wymienić element na nowy oryginalny wskazany przez producenta;
- Upewnić się czy instalacja i eksploatacja urządzenia nie wymaga zezwoleń;
- Należy bezwzględnie stosować się do zaleceń instrukcji oraz kodeksu bezpieczeństwa pożarowego w przypadku braku zapisów regulujących instalację i użytkowanie.

1.3. Bezpieczeństwo:

Przestrzeganie poniższych zasad umożliwi prawidłowe działanie wkładu kominkowego oraz pozwoli uniknąćszkód i nieszczęśliwych wypadków spowodowanych niewłaściwym użytkowaniem.

Dla zachowania niezbędnych zasad bezpieczeństwa należy:

- bezwzględnie zachować ostrożność w użytkowaniu wkładu z zabudową. Wszystkie powierzchnie widoczne mogą być bardzo gorące w czasie palenia jak również nawet do kilku godzin po wygaśnięciu wkładu. **ZABRANIA** się ich dotykania;
- do wszelkich czynności związanych z kominkiem (usuwanie popiołu, załadunek paliwa) należy używać rękawic żaroodpornych;
- ze względu na duże temperatury zabudowy, a zwłaszcza szyb kominkowych, należy zachować szczególną ostrożność z umiejscawianiem materiałów łatwopalnych. Wszelkie przedmioty łatwopalne powinny znajdować się w bezpiecznej odległości od wkładu oraz od elementów jego zabudowy.
- poinformować wszystkich domowników o występowaniu wysokich temperatur na urządzeniu w trakcie jego palenia jak również do kilku godzin po zakończonym paleniu, aby zapobiec oparzeniom jak również zapłonowi odzieży (szczególną uwagę należy zwrócić na dzieci i osoby niepełnosprawne).
- przed instalacją lub konserwacją wkładu przeczytać ze zrozumieniem Instrukcję obsługi i montażu;
- wkład kominkowy instalować w najbardziej dogodnym miejscu z jednoczesnym uwzględnieniem aktualnie-obowiązującego prawa budowlanego oraz przeciwpożarowego;
- montaż, konserwację i kontrolę działania instalacji wykonywać przez wykwalifikowanych specjalistów;
- urządzenie wykorzystywać zgodnie z jego przeznaczeniem;
- w miejscu instalacji wkładu bezwzględnie zapewnić odpowiednią wentylację i dopływ powietrza;
- suszarkę do suszenia odzieży ustawiać w odległości minimum 1,5m od wkładu (zagrożenie wybuchu pożaru);
- sprawdzić dopuszczalne obciążenie podłoża (posadzka, strop) w planowanej lokalizacji wkładu (biorąc pod uwagę całkowitą masę urządzenia wraz z zabudową);
- zapewnić odpowiednią instalację kominową gwarantującą bezpieczne użytkowanie (np. komin wykonany z materiałów niepalnych, słabo absorbujących ciepło);
- unikać instalowania wkładu w pomieszczeniach, w których znajdują się urządzenia gazowe typu B, okapy

(z i bez wyciągu), pompy ciepła, zbiorowe przewody wentylacyjne, liczne działające kanały dymowe, a także w bliskości klatki schodowej i pomieszczeń z urządzeniami mogącymi wytworzyć podciśnienie;

- unikać bezpośredniego dotykania wkładu (urządzenie w czasie eksploatacji nagrzewa się do dużych temperatur), a w razie konieczności używać odpowiednich środków ochronnych (ubiór, rękawice żaroodporne);
- wkład instalować w pomieszczeniach z zabezpieczeniem przeciwpożarowym i wyposażonym w powietrze, wodę, prąd elektryczny i odprowadzanie spalin;
- w razie pojawienia się jakichkolwiek trudności zwrócić się do punktu sprzedaży lub Producenta (w razie naprawy żądać oryginalnych części zamiennych);
- okresowo sprawdzać i czyścić przewód odprowadzania spalin zgodnie z obowiązującymi przepisami;
- dołączyć Instrukcję obsługi i montażu w razie sprzedania lub wypożyczenia urządzenia.

Nigdy nie należy:

- opierać się i wchodzić na wkład oraz elementy jego zabudowy;
- używać urządzenia w przypadku pojawienia się usterek lub nieprawidłowości w działaniu;
- pozostawiać materiałów łatwopalnych w odległości mniejszej niż 1,5m od kominka;
- zapalać ognia materiałami łatwopalnymi oraz palić odpadów;

Firma Hitze zwolniona jest z odpowiedzialności cywilnej i karnej w przypadku:

- w przypadku użycia wkładu niezgodnie z Instrukcją obsługi i montażu;
- modyfikacji wkładu kominkowego i nieupoważnionej zmiany części na nieoryginalne (czynności te powodują natychmiastowe wygaśnięcie gwarancji);
- obrażeń i strat materialnych spowodowanych uszkodzeniami na skutek nieprawidłowego zainstalowania i niewłaściwej konserwacji (niezgodnej z Instrukcją obsługi i montażu).

1.4. Pierwsze kroki:

Skontrolować zawartość przesyłki w obecności dostawcy. W przypadku zauważenia uszkodzeń elementów prosimy o skontaktowanie się ze sprzedawcą. Zabudowa powinna posiadać wszelkie niezbędne komponenty do jej złożenia.

1.5. Instalacja

Instalować obudową tylko i wyłącznie na wkładzie dedykowanym do niej. Obudowa została przetestowana pod kątem wytrzymałości i bezpieczeństwa wyłącznie z dedykowanym do niej wkładem, a instalacja powinna zostać przeprowadzona zgodnie z wymogami prawa obowiązującymi na terenie danego kraju. W przypadku przepisów regulujących instalację należy stosować się do zasad znajdujących się w instrukcji oraz zasad bezpieczeństwa przeciwpożarowego.

1.6. Dobór miejsca ulokowania wkładu z zabudową

Miejsce ulokowania wkładu kominkowego z zabudową powinno być wcześniej zaplanowane i zależeć od położenia komina z którym dany wkład będzie współpracować. Dodatkowo należy skontrolować nośność podłogi (czy spełnia warunki nośności dla danego typu urządzenia w zależności od jego masy z zabudową) oraz podłoże musi być wcześniej przygotowane i być wykonane z materiału niepalnego. Zabudowa daje kilka możliwości jej podłączenia dlatego należy odpowiednio wcześniej zaplanować jakie podłączenie do komina zostanie ostatecznie wybrane.

1.7. Podłączenie

Przy podłączaniu instalacji oraz eksploatacji należy przestrzegać przepisów, norm krajowych i lokalnych oraz poleceń znajdujących się w instrukcji samego urządzenia grzewczego dla którego dana zabudowa jest wyłącznie dodatkiem. W przypadku braku przepisów lokalnych instalacji urządzenia należy przestrzegać założeń znajdujących się w instrukcji urządzenia.

1.8. Oznaczenia paneli

Aby montaż był łatwiejszy panele posiadają specjalne wycięcia które informują nas o ich umiejscowieniu.

X.Y

X – informuje o tym do jakiego wkładu jest panel Y – oznacza nr. panelu

Przykład: U.1 oznacza że jest to panel z modelu TRINITY 54x80x53.G o numerze 1
Poniżej opis poszczególnych wycięć.

U. – TRINITY 54x80x53.G C. – TRINITY 80x35x53.G Q. – TRINITY 54x54x53.G

UP (CP, QP) – oznaczenie elementu dekoru prawego stosowanego w obudowie TRINITY 54x80x53.G
UL (CL, QL) – oznaczenie elementu dekoru lewego stosowanego w obudowie TRINITY 54x80x53.G
UF (CF, QF) – oznaczenie elementu dekoru frontalnego stosowanego w obudowie TRINITY 54x80x53.G

2. MONTAŻ

Urządzenie należy zamontować zgodnie ze schematem poniżej krok po kroku bez pomijania żadnego z punktów. Pominięcie jednego z kroków może prowadzić do osłabienia konstrukcji co prowadzi do jej uszkodzenia podczas pracy, a nawet może prowadzić do niebezpieczeństw zagrażającym życiu i zdrowiu.:

Krok 1.

Aby uzyskać odpowiednią wysokość należy wyregulować nóżki wkładu kominkowego zgodnie ze schematem poniżej. Dokładną wysokość można uzyskać przez śrubę regulacyjną stopki.

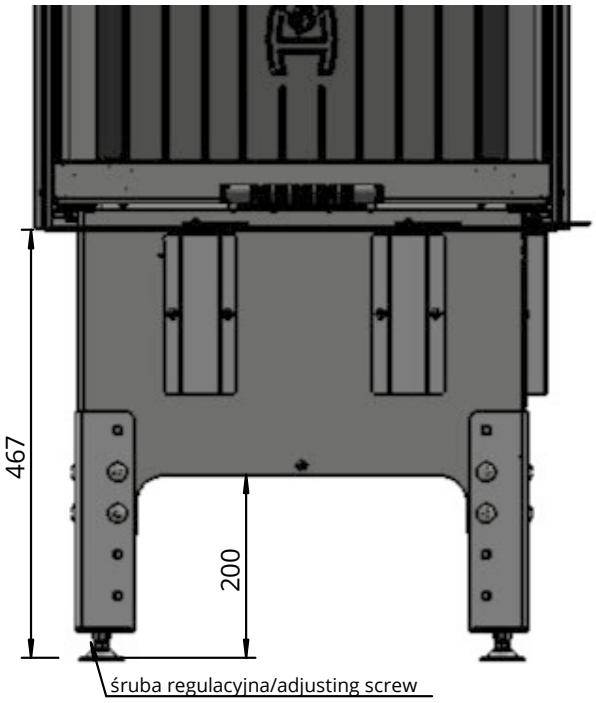

Krok 2.

Podłączyć czopuch do komina oraz dolot powietrza do wkładu (istnieje możliwość późniejszego podłączenia, lecz może być to utrudnione przez elementy zabudowy).

Krok 3.

Montaż zaczynamy od skręcenia dwóch wsporników pionowych prawego oraz lewego za pomocą śrubek M5x6.

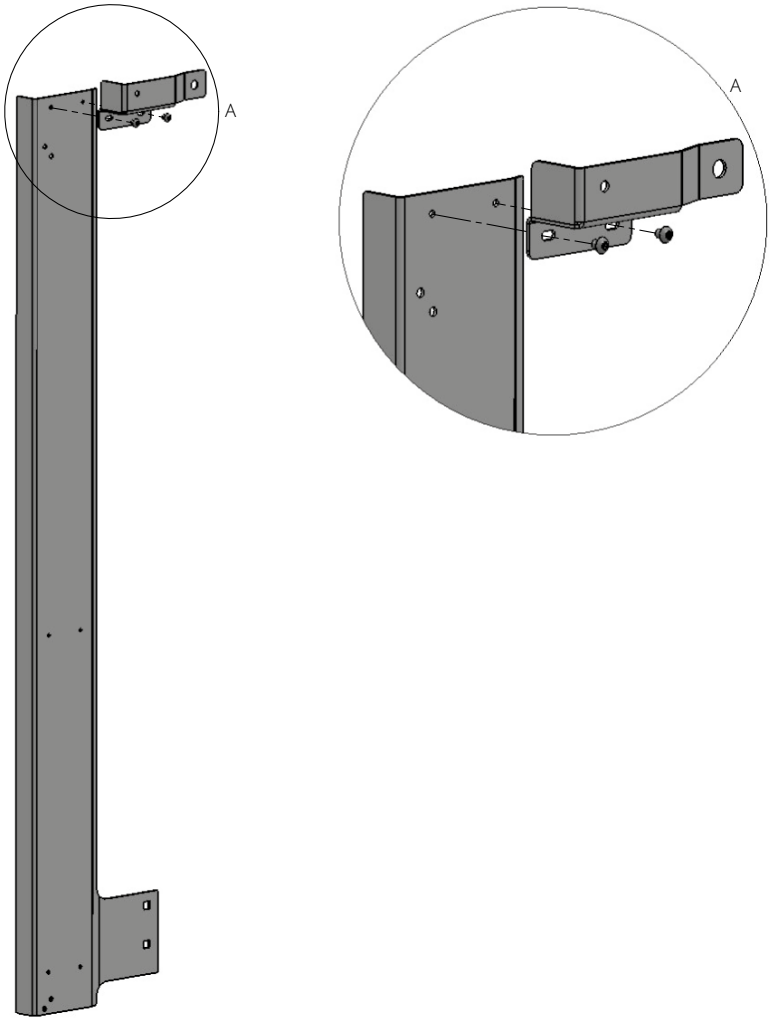

2	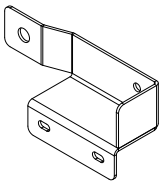
2	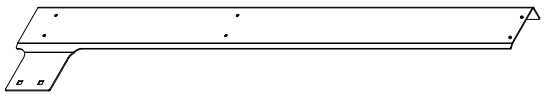
4 ISO 7380 M5x6	

Krok 4.

Kolejnym etapem jest przymocowanie wspornika pionowego lewego, prawego do wkładu wykorzystując śruby M10x25 oraz nakrętkę M10 (zbliżenie A) i śruby M8x20 oraz nakrętkę M8 (zbliżenie B).

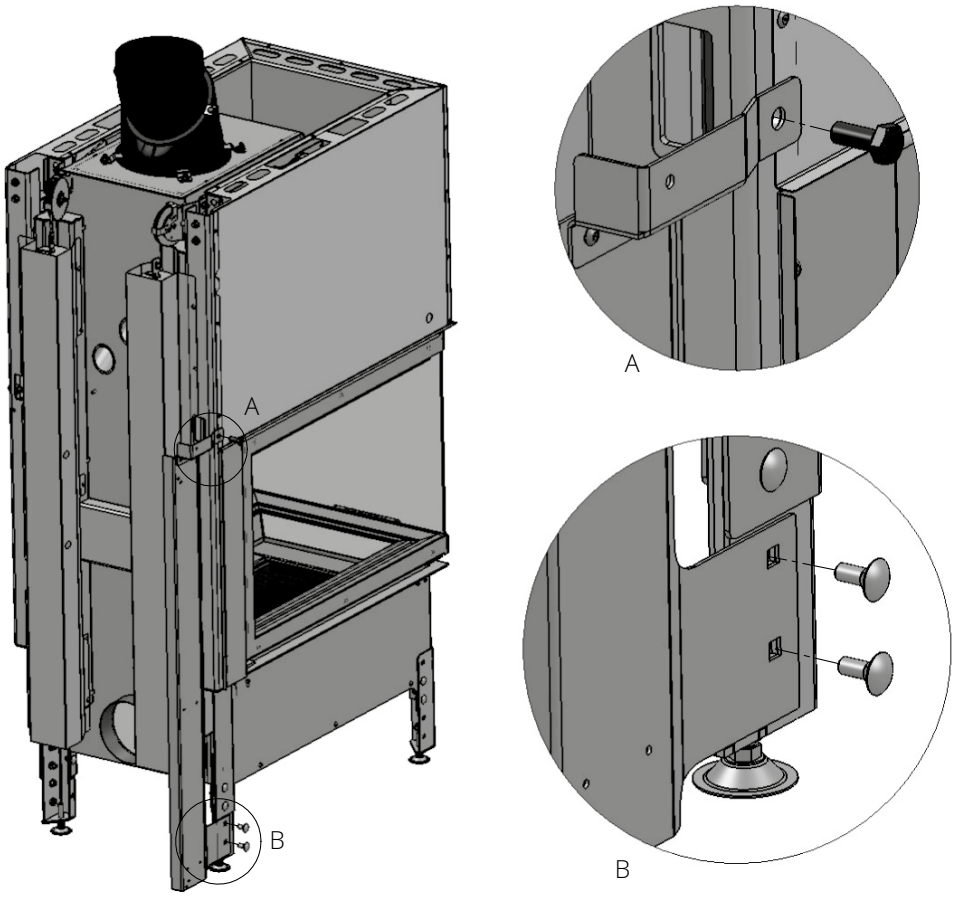

2 DIN933 M10x25	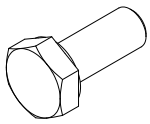
2 DIN934 M10	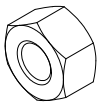
4 DIN6923 M8	
4 DIN 603 M8x20	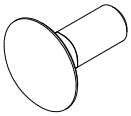

Krok 5.

W tym etapie montujemy wsporniki pionowe przednie oraz wsporniki dolne lewy, prawy. W taki sposób aby wsporniki były z przodu wkładu przykręcone śrubami M8x20 oraz nakrętkami M8 do nogi wkładu (widok B). Z tyłu natomiast wspornik lewy, prawy przykręcony jest do wspornika pionowego lewego/prawego za pomocą śrub M5x6 (widok A).

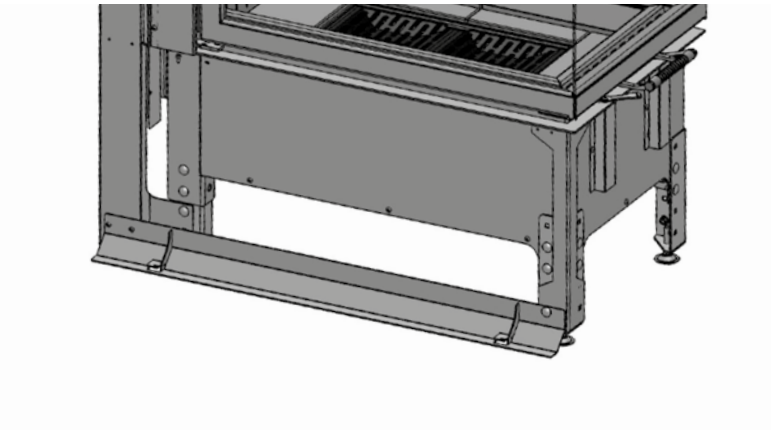

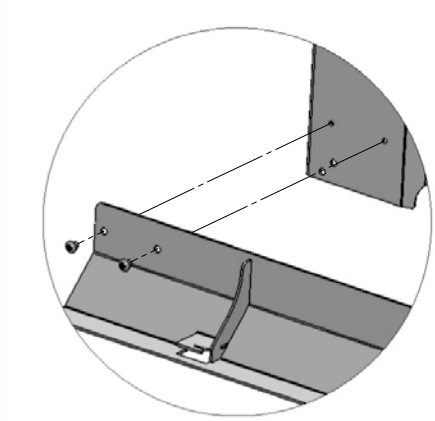

A

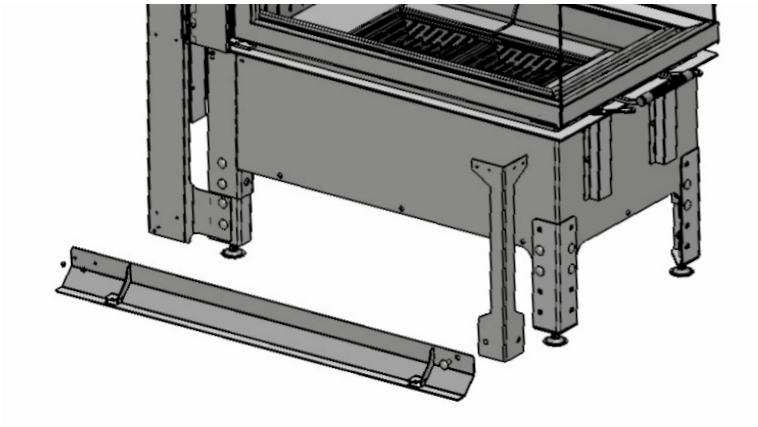

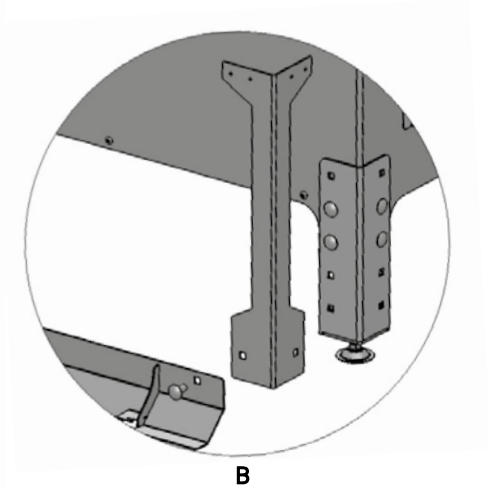

B

4 ISO 7380 M5x6	
2 DIN6923 M8	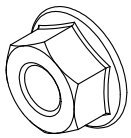
2 DIN 603 M8x20	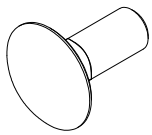

Krok 6.

Na tym etapie mocujemy między oboma wspornikami pionowymi lewym i prawym, dolny wspornik pleców za pomocą śrub M5x6.

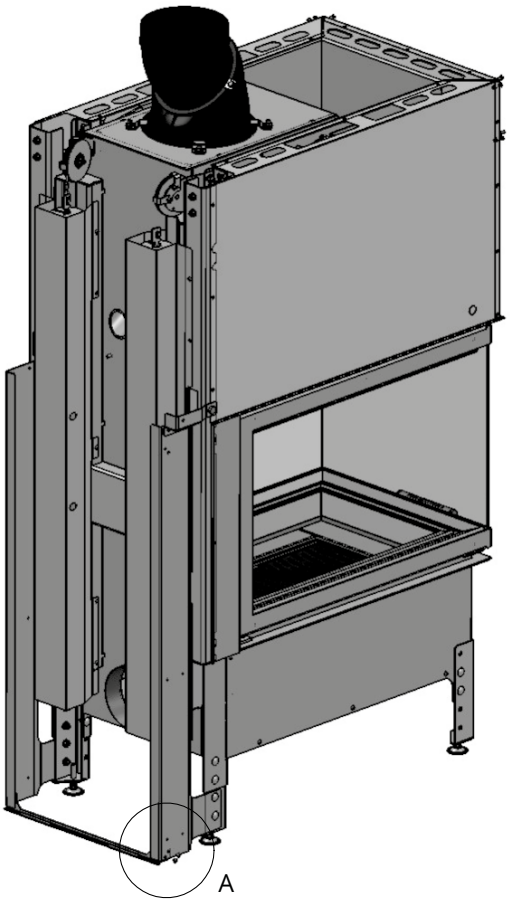

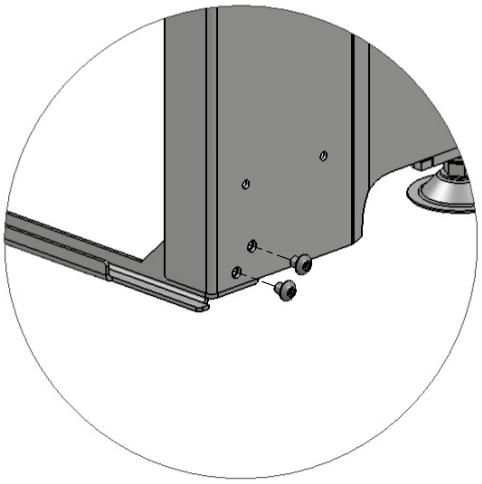

4 ISO 7380 M5x6	
1	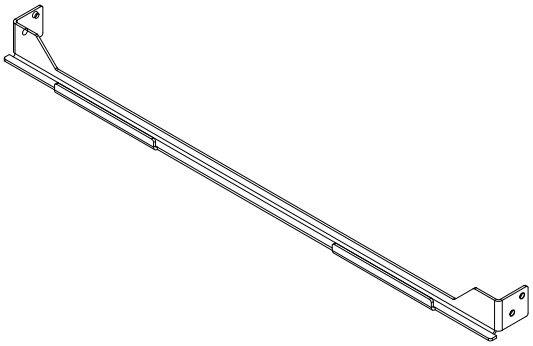

Krok 7.

Mocujemy dolny wspornik frontowy za pomocą śruby M8x20 oraz nakrętki M8.

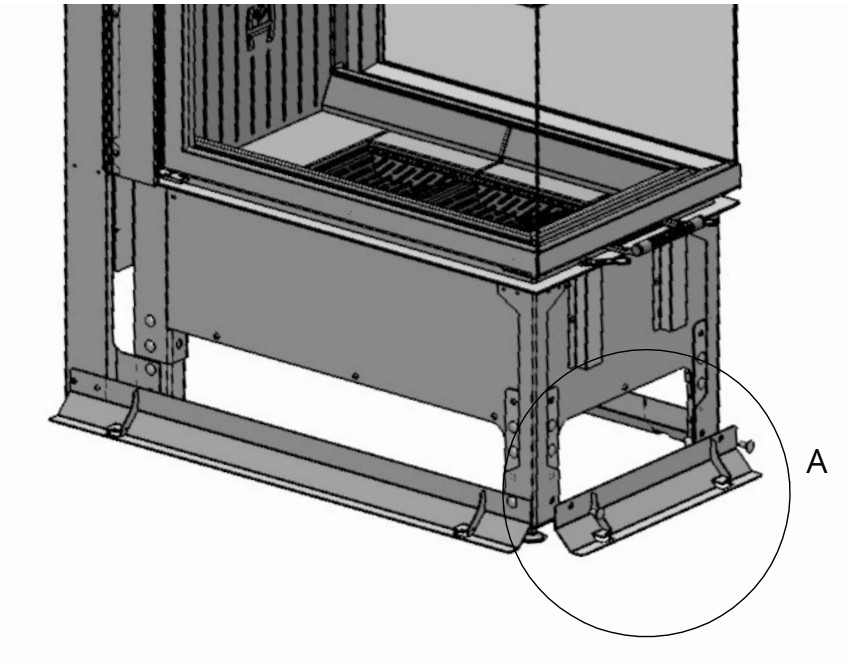

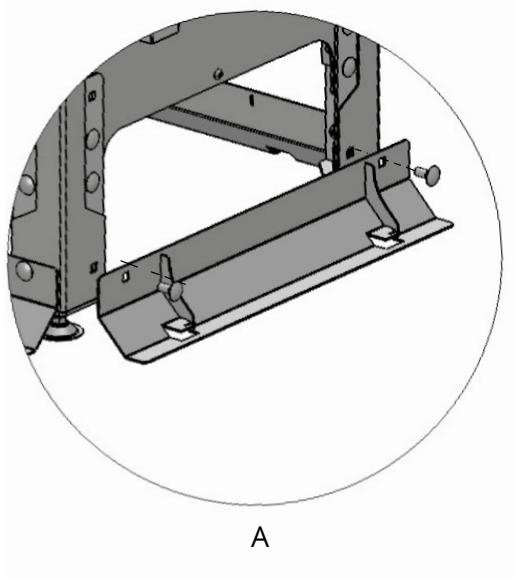

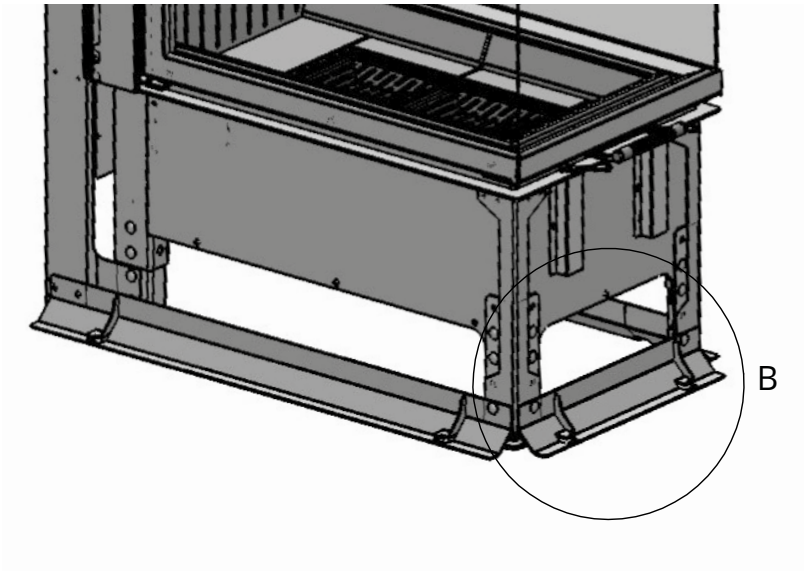

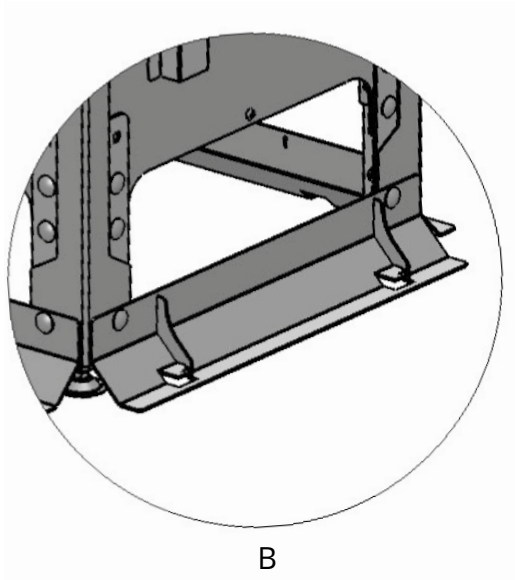

2 DIN6923 M8	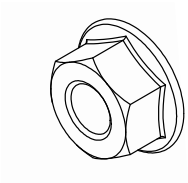
2 DIN 603 M8x20	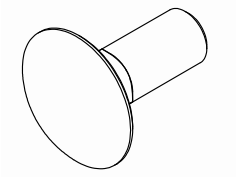

Krok 8.

Mocujemy środkowy wspornik pleców między oboma wspornikami pionowymi lewym i prawym za pomocą śrub M5x6.

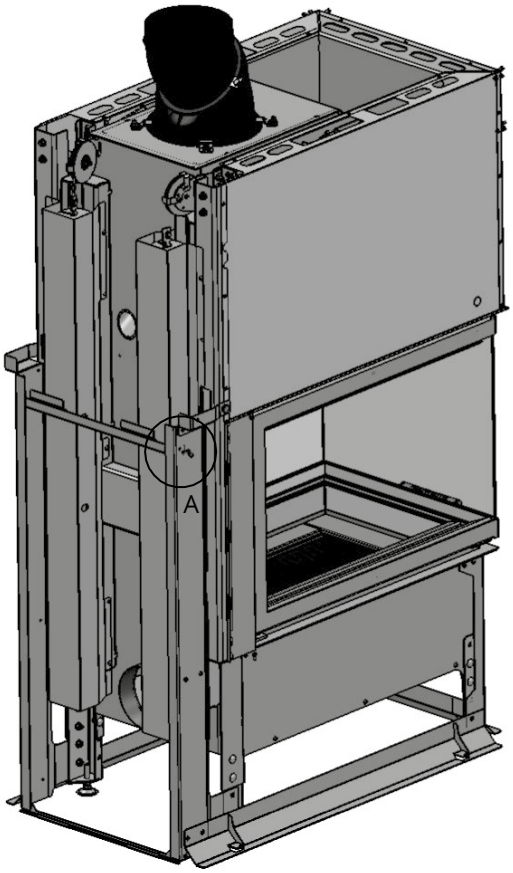

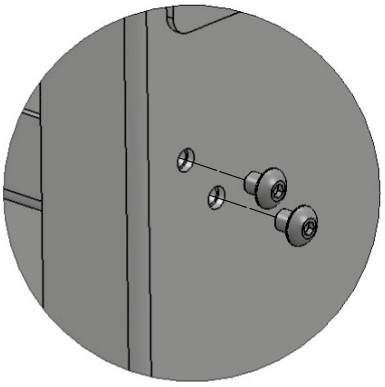

A

4 ISO 7380 M5x6	
1	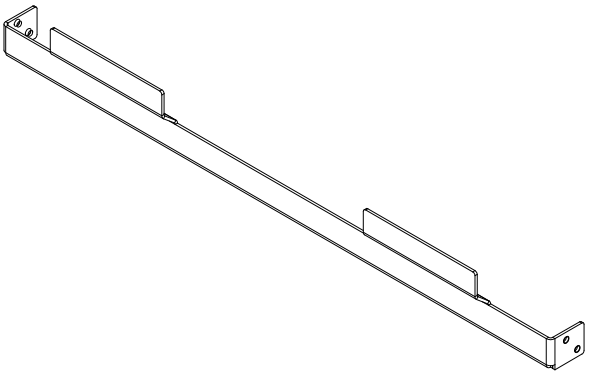

Krok 9.

Wsuwamy maskownice dolną poniżej osłony linki przepustnicy powietrza, a następnie podnosimy do góry i przykręcamy śrubami M5x6.

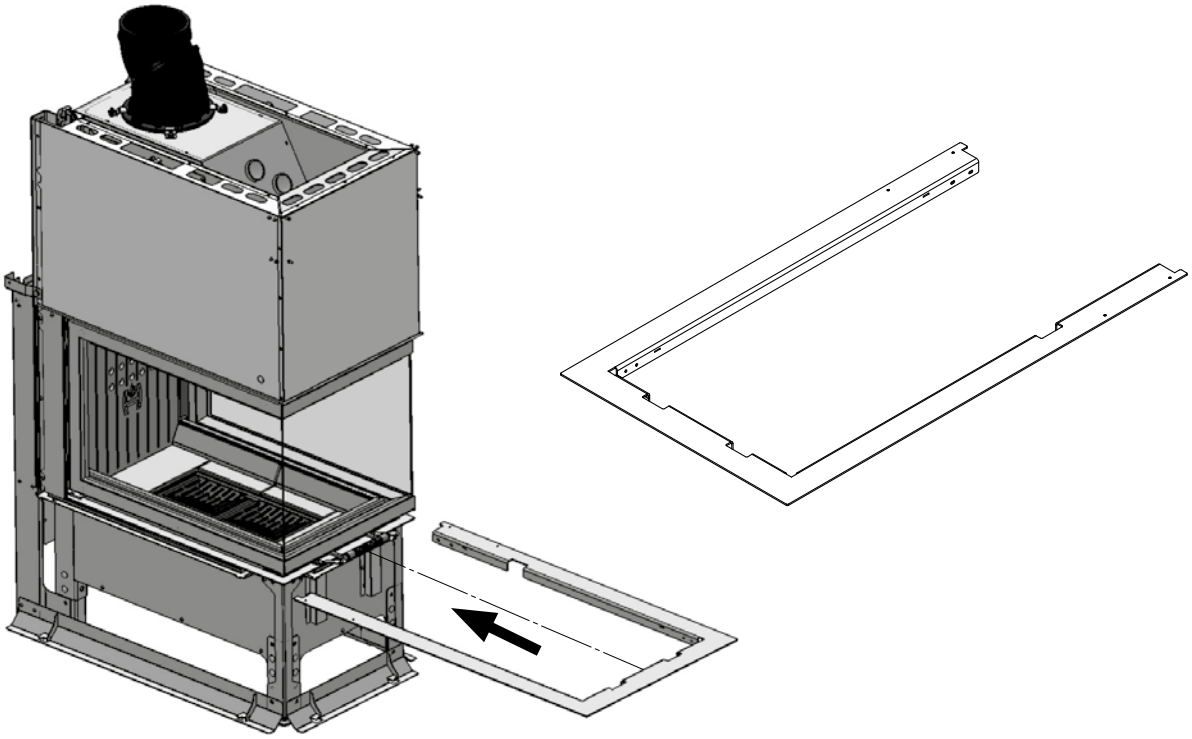

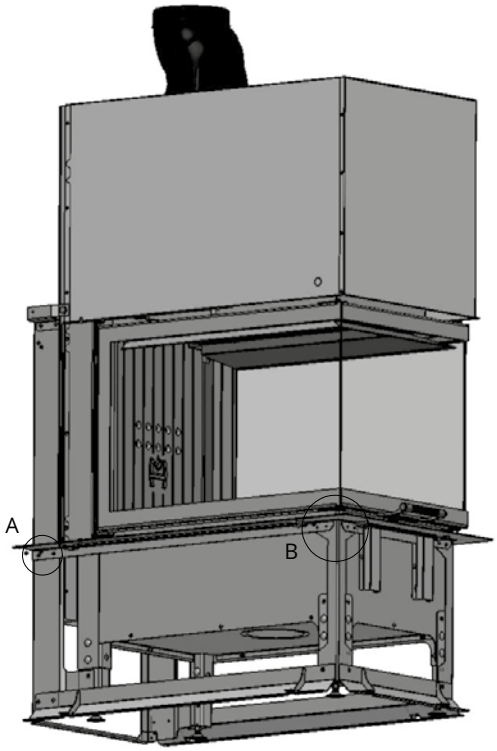

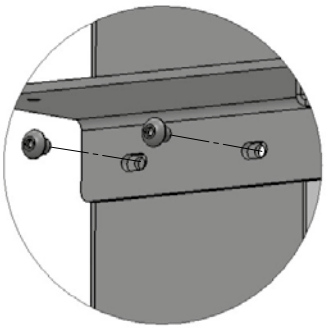

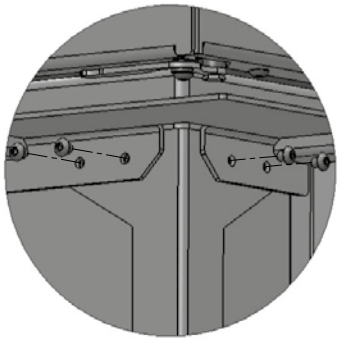

12 ISO 7380 M5x6	

Krok 10.

Mocujemy ucho naciągu do wkładu za pomocą śruby M8x20 oraz nakrętki M8.

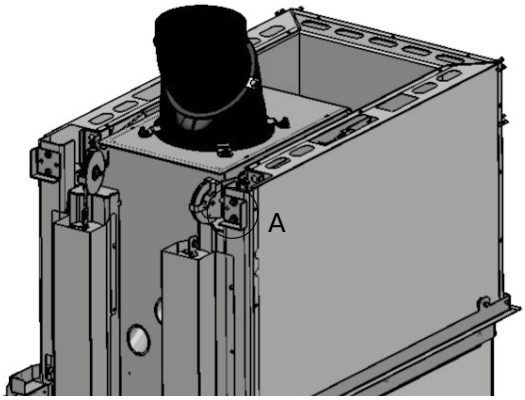

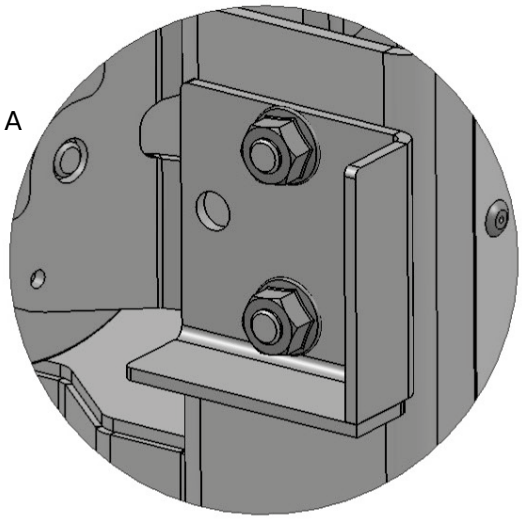

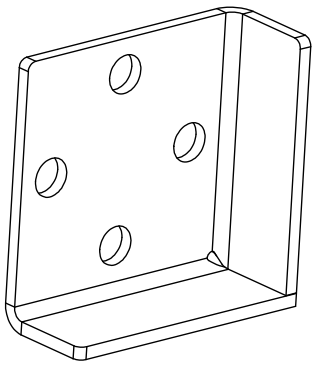

4 DIN6923 M8	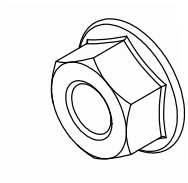
4DIN 603 M8x20	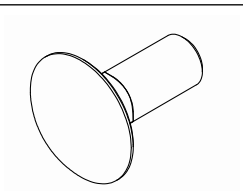

Krok 11.

Montujemy maskownicę górną wykorzystując poniższe elementy oraz elementy łączne.

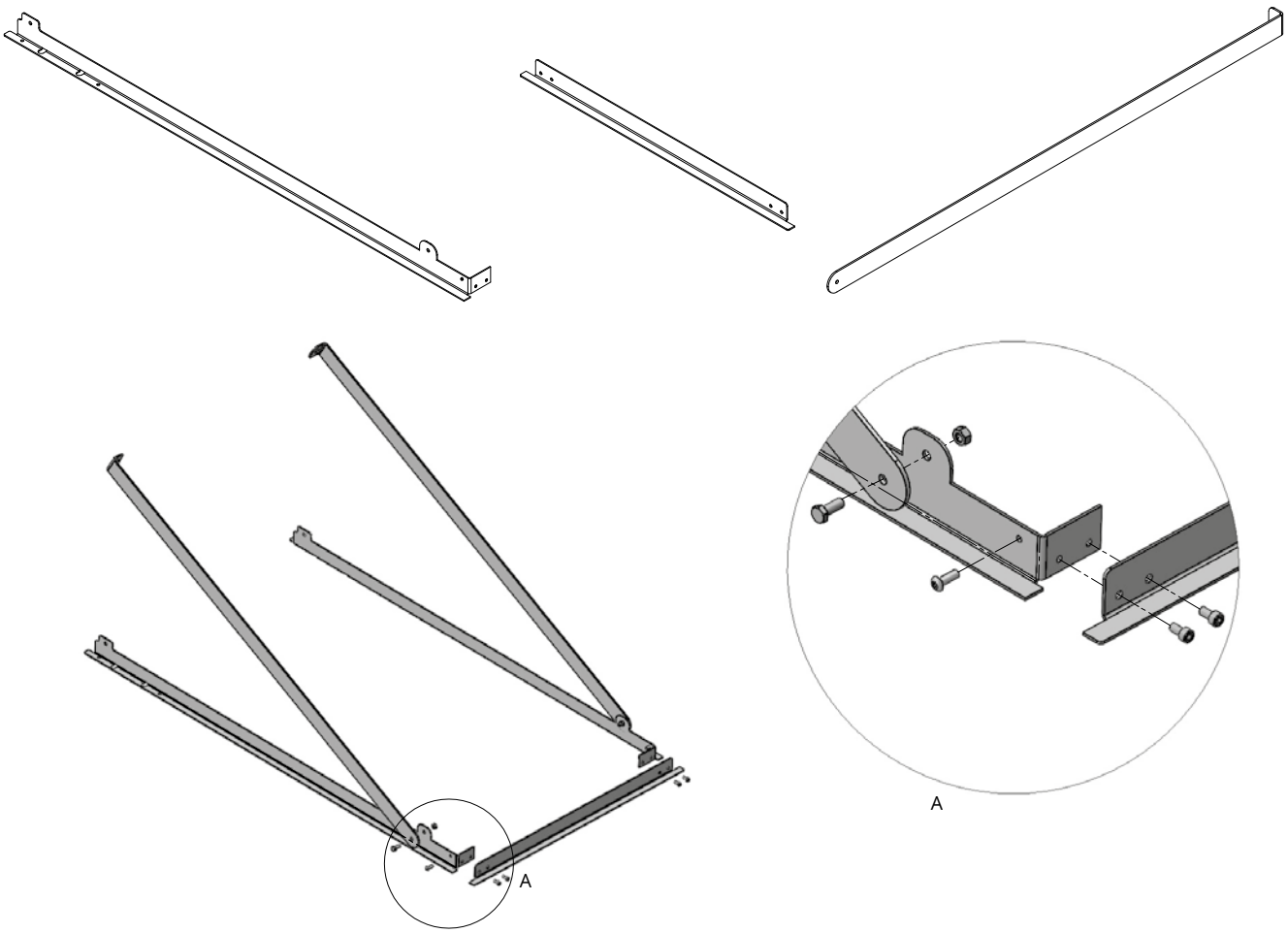

2 DIN 933 M6x16	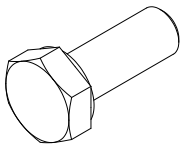
2 DIN 934 M6	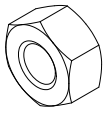
2 ISO7380 M5x16	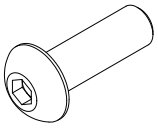
4 DIN 912 M5x10	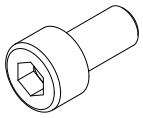

Krok 12.

Montujemy maskownicę górną do wkładu za pomocą śruby M10x25 oraz nakrętki M10 (widok B).
Dodatkowo należy wkręcić śrubę naciągową M6x60 (widok A) oraz śruby regulacyjne M5x16 (widok C).

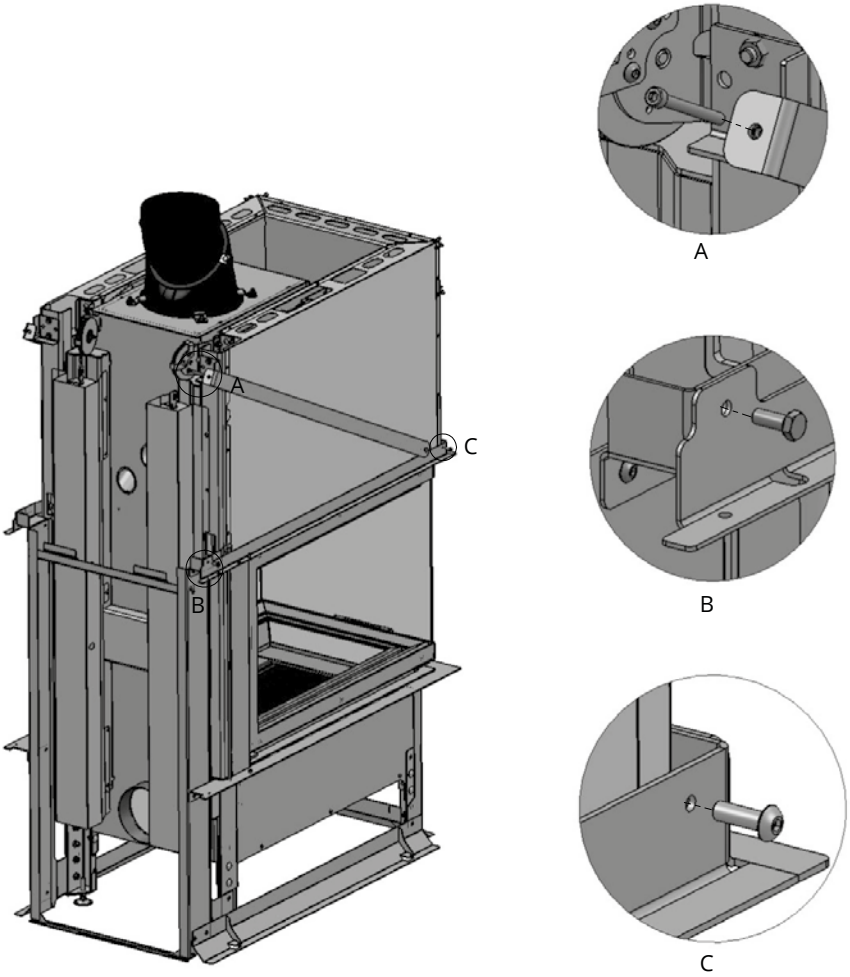

2 DIN 933 M6x16	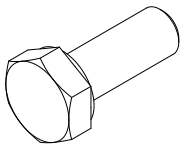
2 DIN 934 M6	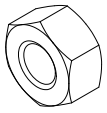
2 ISO7380 M5x16	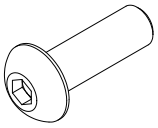
2 DIN 912 M6x60	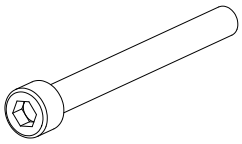

Krok 13.

Montujemy panel dolny lewy oznaczony numerem **2** poprzez wsunięcie go tak aby trzymał się na zawiasach wspornika, a następnie wkręcamy śruby M5x10.

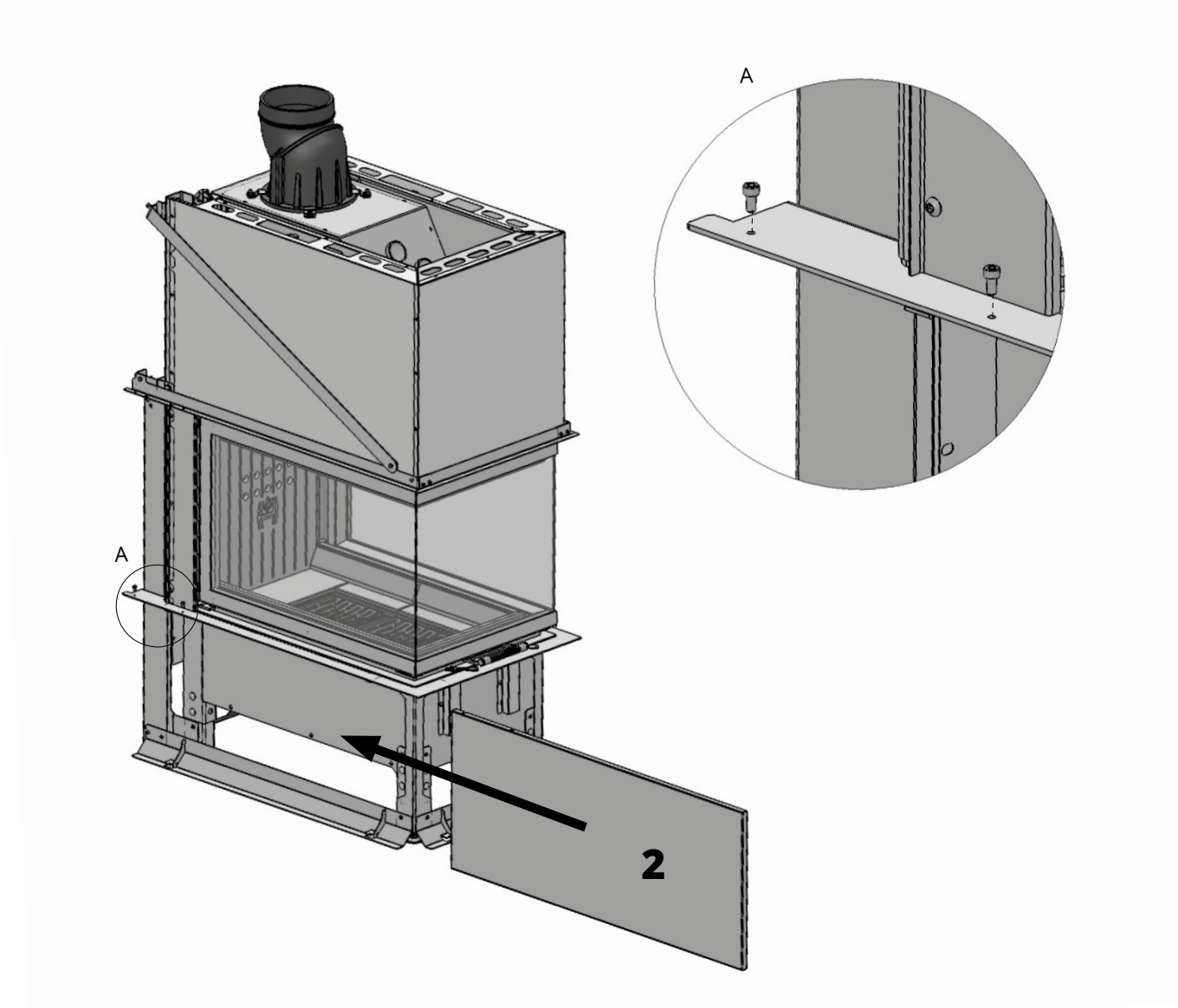

2 DIN 912 M5x10	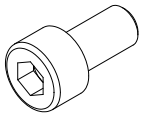

Krok 14.

Montujemy panel dolny frontowy oznaczony numerem **1** poprzez wsunięcie go tak aby trzymał się na zawiasach wspornika.

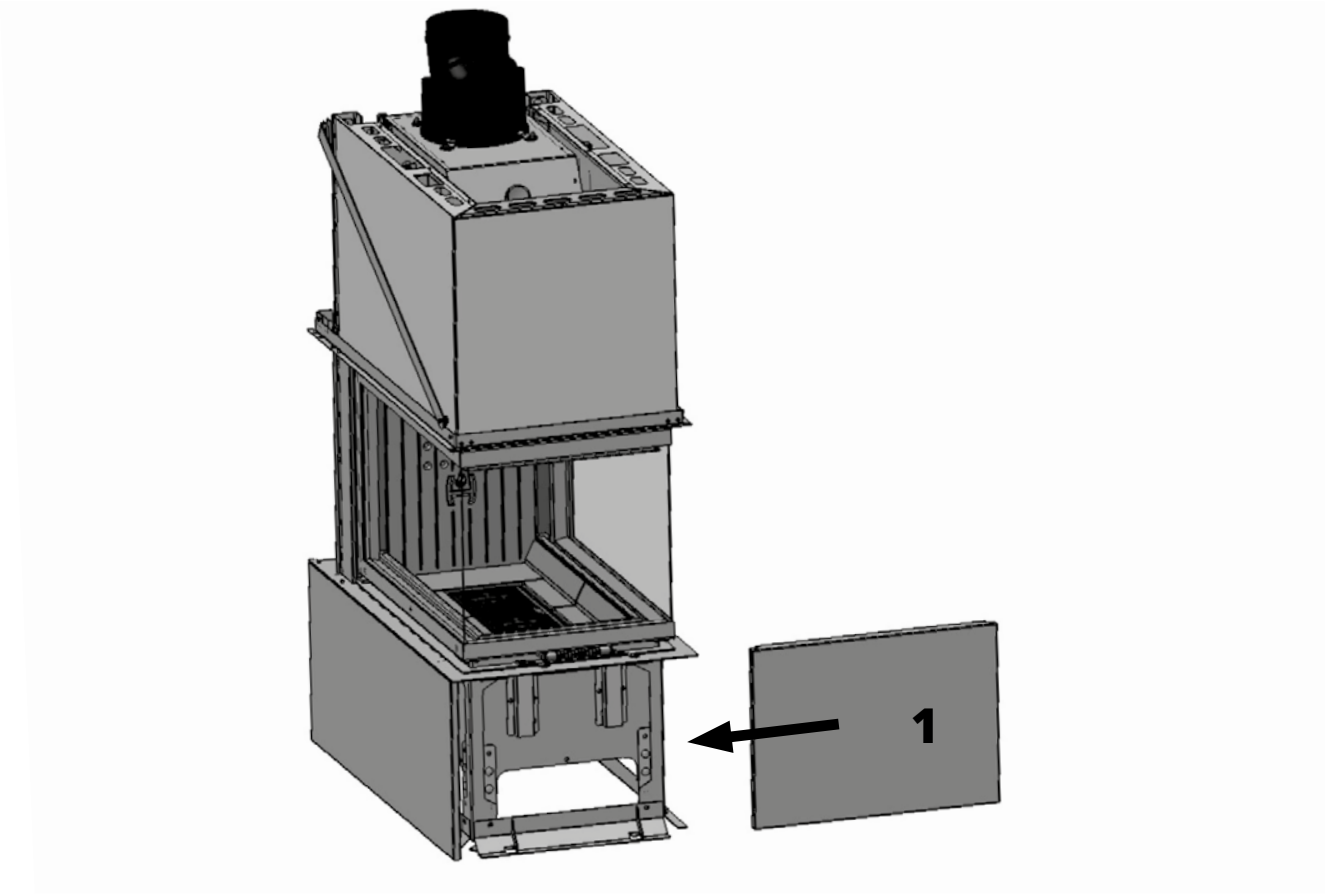

Krok 15.

Montujemy panel dolny prawy oznaczony numerem **3** poprzez wsunięcie go tak aby trzymał się na zawiasach wspornika, a następnie wkręcamy śruby M5x10.

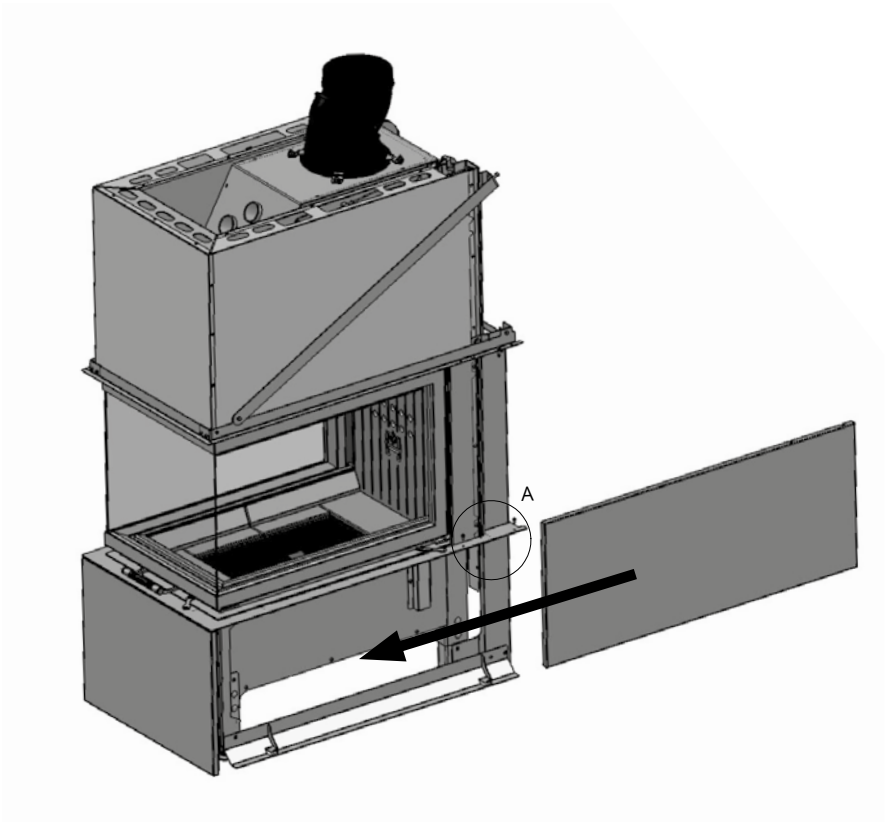

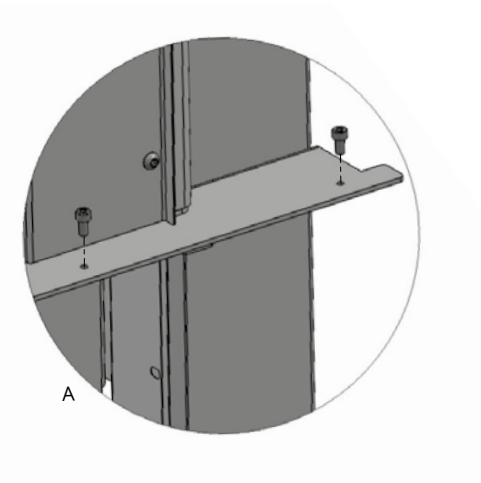

2 DIN 912 M5x10	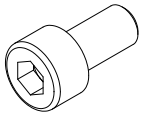

Krok 16.

Montaż zaczepów na panelach oznaczonych numerami **6** oraz **7**.

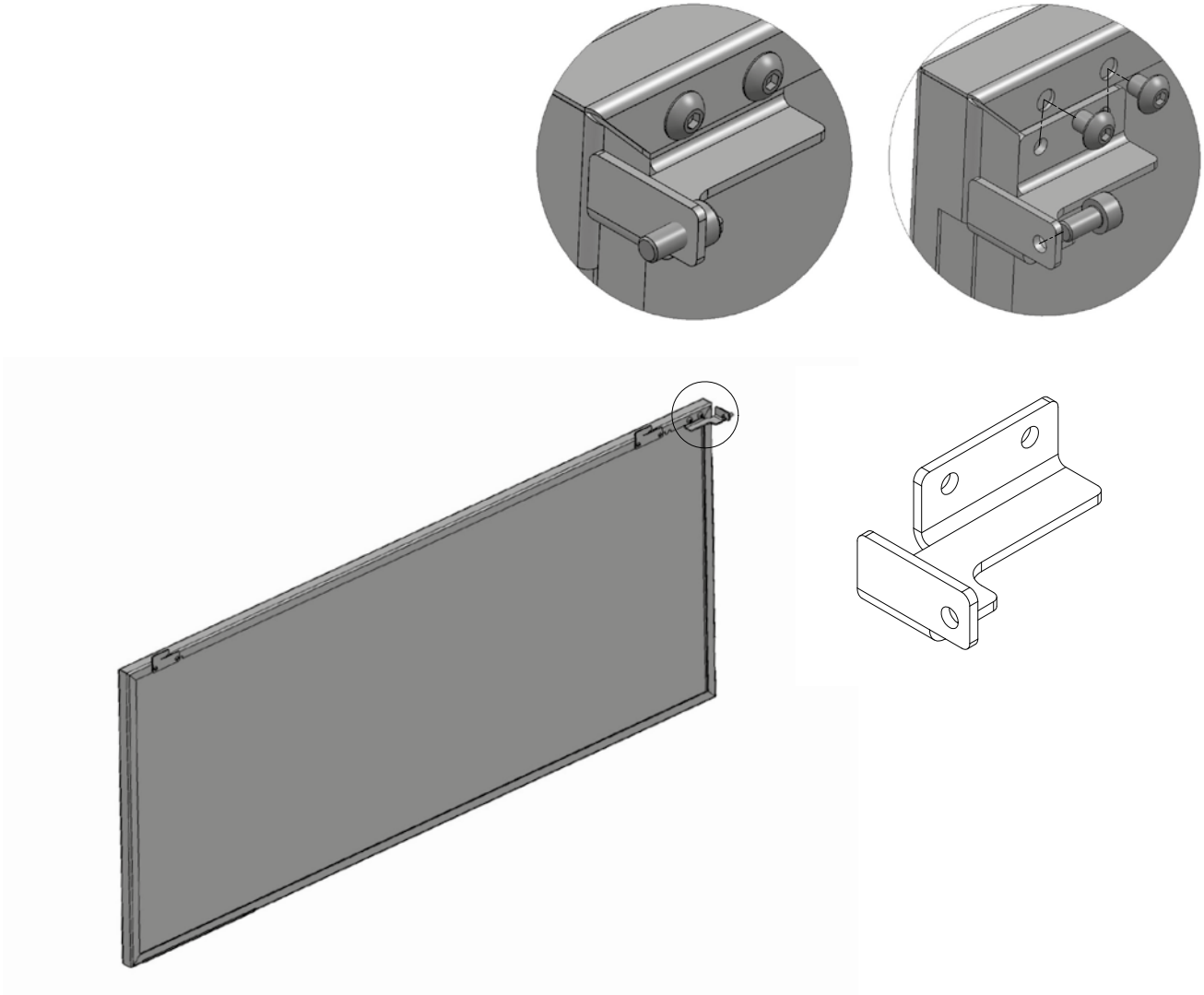

4 ISO7380 M5x6	
2 DIN 912 M5x10	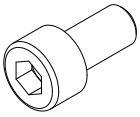

Krok 17.

Montujemy panel środkowy lewy oznaczony numerem **6** poprzez położenie go na górnej maskownicy, a następnie wkręcamy śruby M5x10.

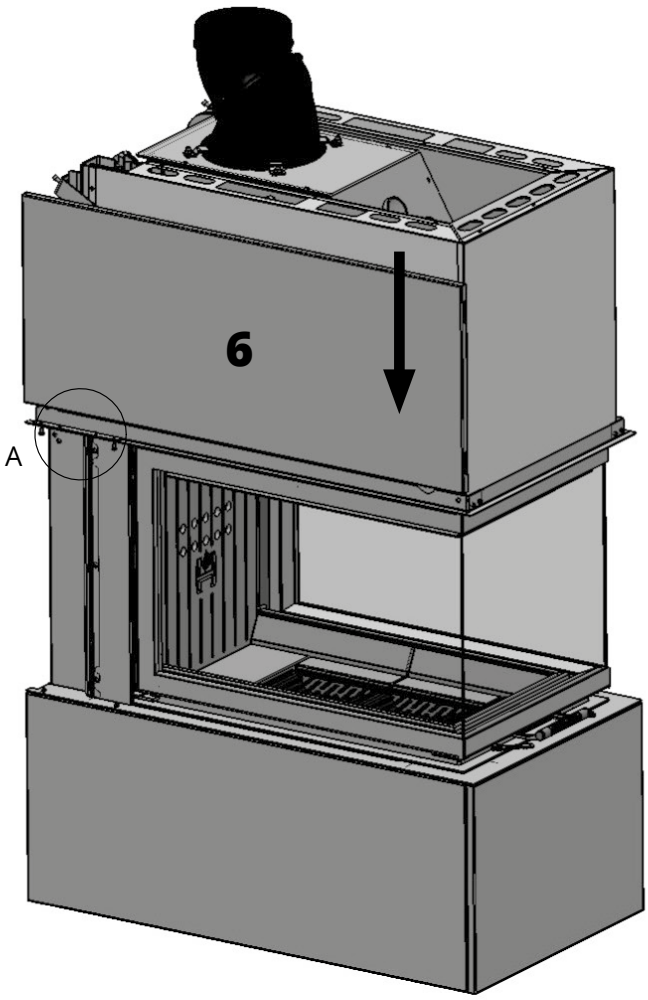

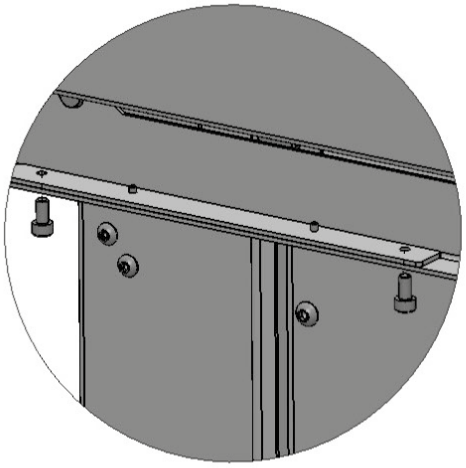

2 DIN 912 M5x10	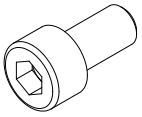

Krok 18.

Montujemy panel środkowy prawy oznaczony numerem **7** poprzez położenie go na górnej maskownicy, a następnie wkręcamy śruby M5x10.

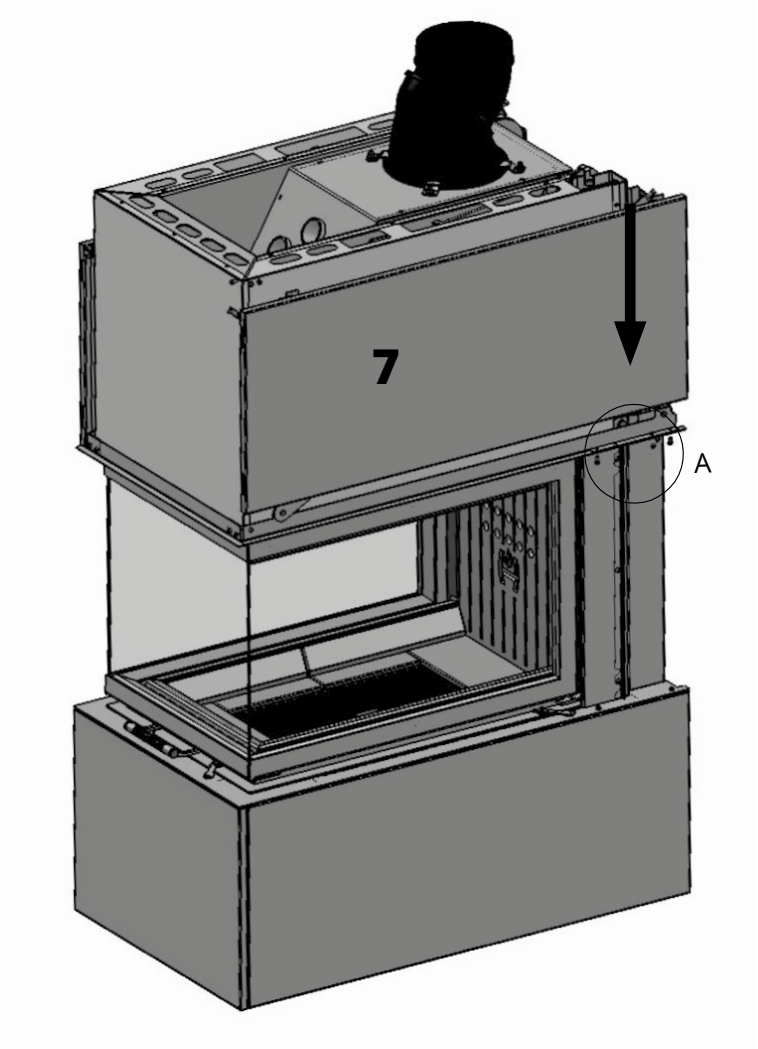

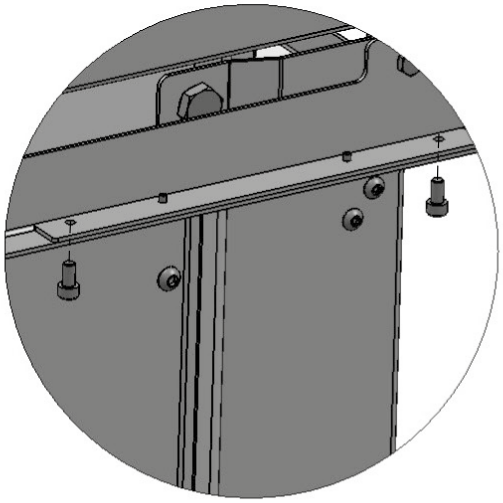

2 DIN 912 M5x10	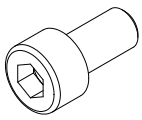

Krok 19.

Montujemy panel środkowy front oznaczony numerem **5** poprzez wsunięcie go w zawiasy panelu **6** i **7**.

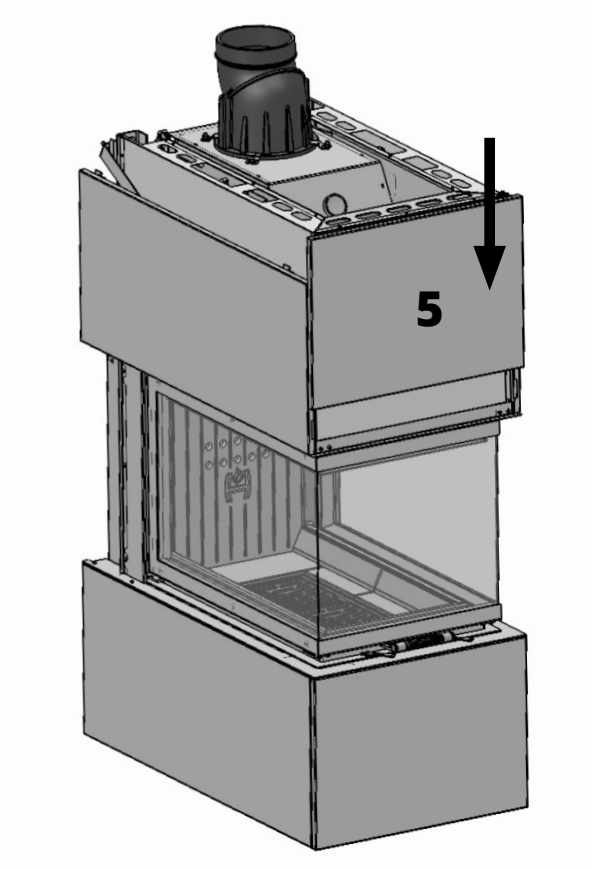

Krok 20.

Montujemy panel decor lewy **L** poprzez wsunięcie go na zawiasy.

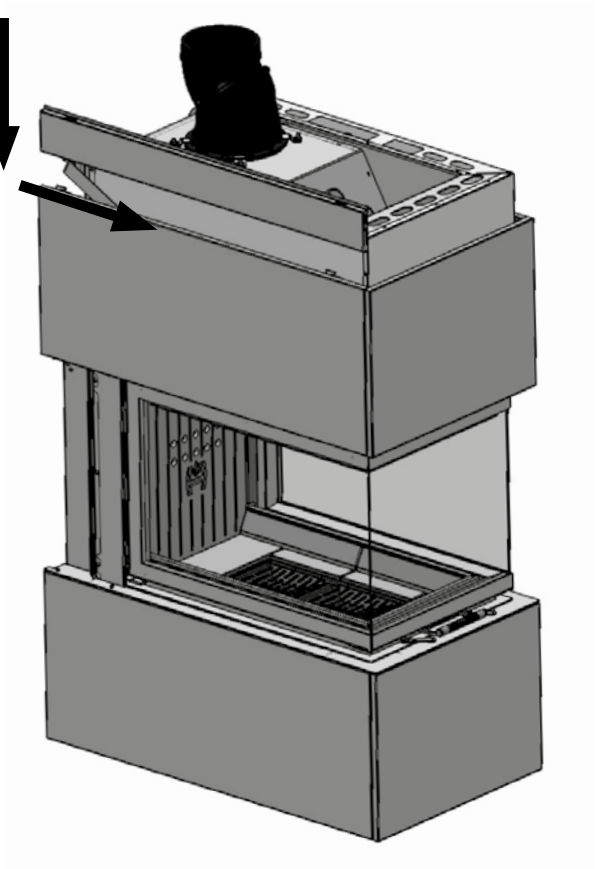

Krok 21.

Montujemy panel decor prawy **P** poprzez wsunięcie go na zawiasy.

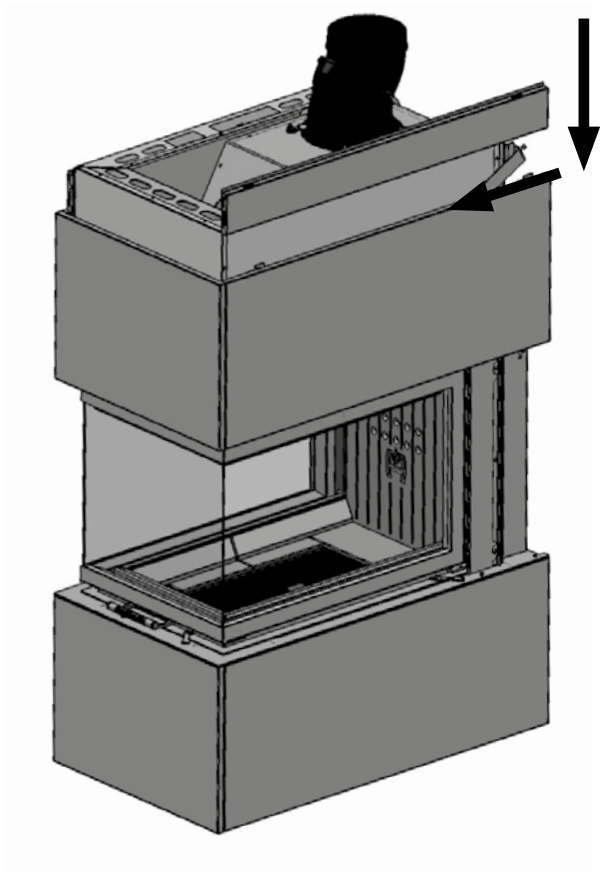

Krok 22.

Montujemy panel decor frontowy **F** poprzez wsunięcie go na zawiasy.

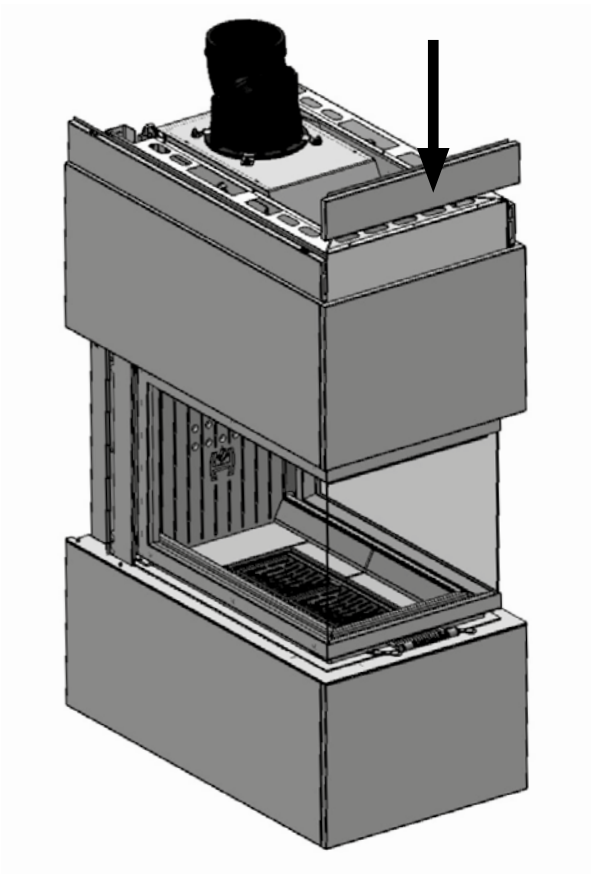

Krok 23.

Mocujemy łącznik paneli decor **L** oraz **P** za pomocą śrub M5x6.

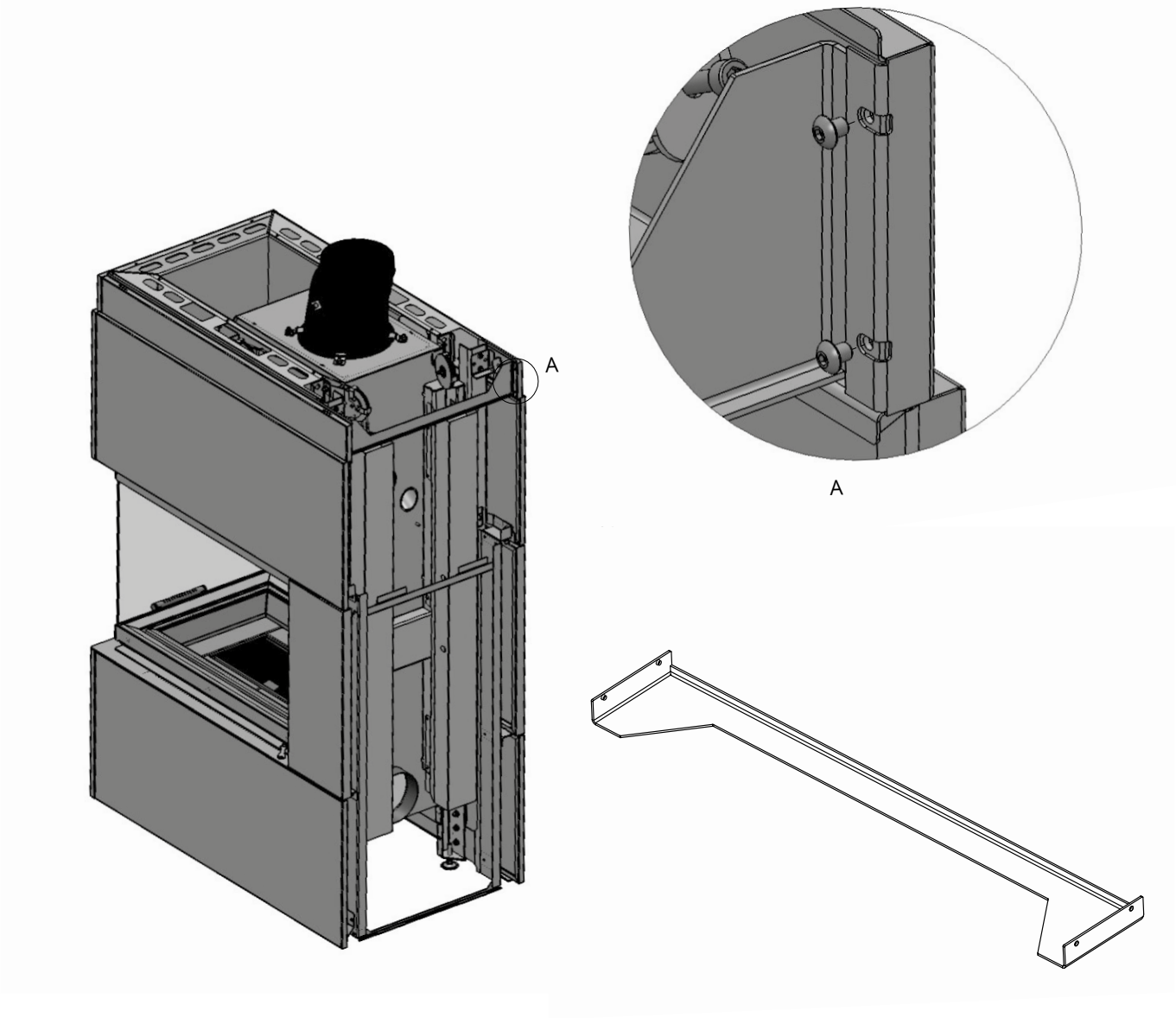

4 ISO7380 M5x6	

Krok 24.

Montaż zaczepów oraz wsporników pokrywy na panelach oznaczonych numerami **9** oraz **10**.

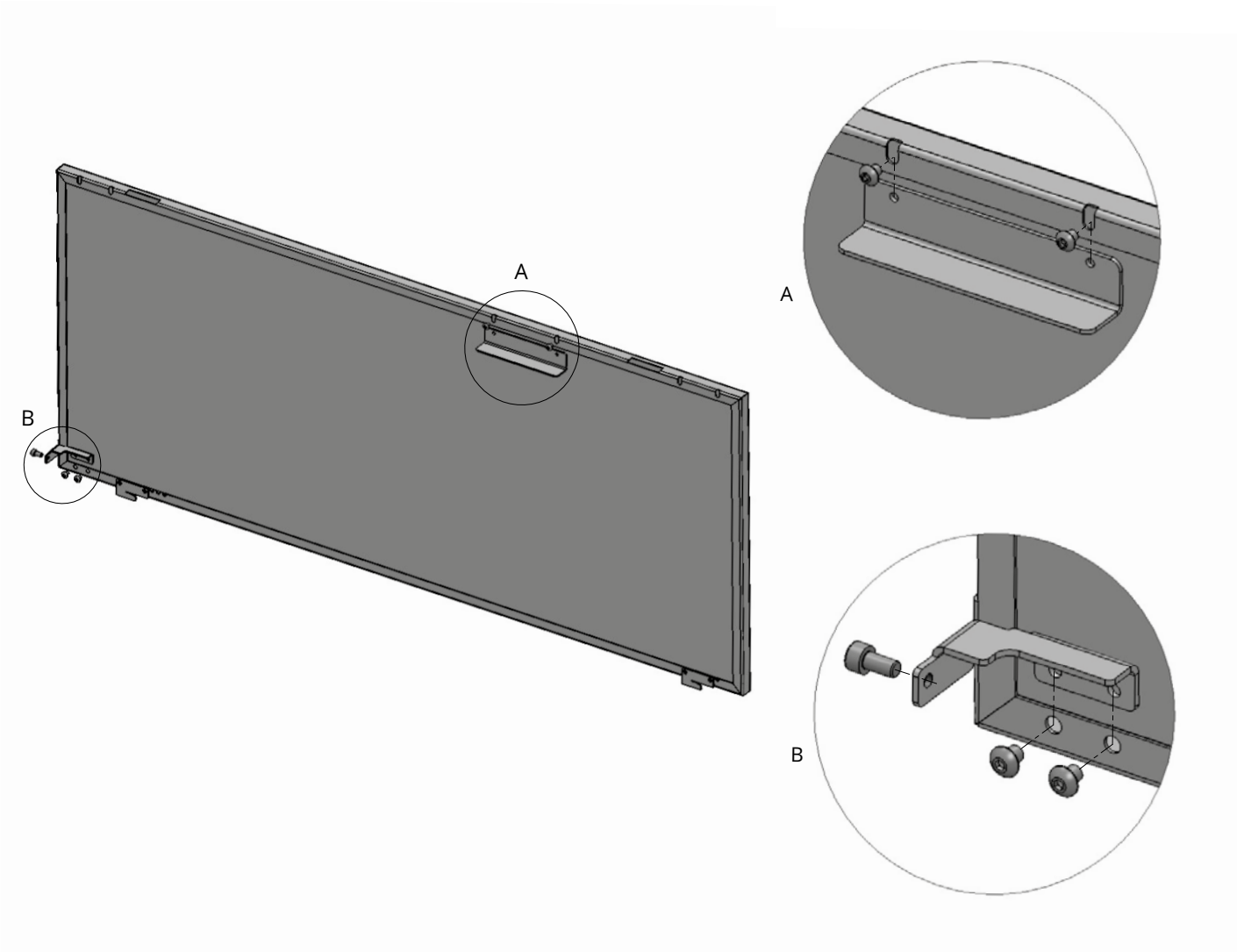

4 ISO7380 M5x6	
2 DIN 912 M5x10	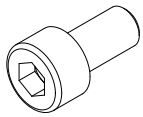

Krok 25.

Montujemy panel górny lewy oznaczony numerem **9** poprzez położenie go na panelu lewym decor i dosunięciu tak aby panel zaczepił się o zawiasy.

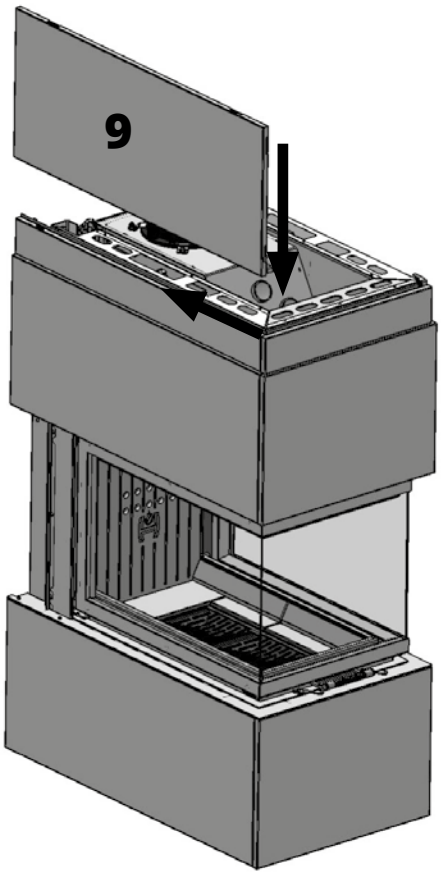

Krok 26.

Montujemy panel górny lewy oznaczony numerem **10** poprzez położenie go na panelu prawym decor i dosunięciu tak aby panel zaczepił się o zawiasy.

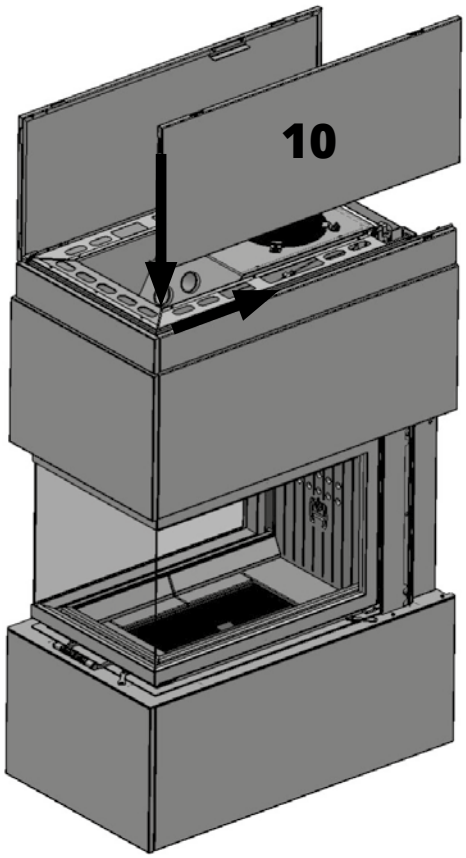

Krok 27.

Montujemy panel górny frontowy oznaczony numerem **8** poprzez wsunięcie jego zawiasów w otwory montażowe na panelu **9** oraz **10**.

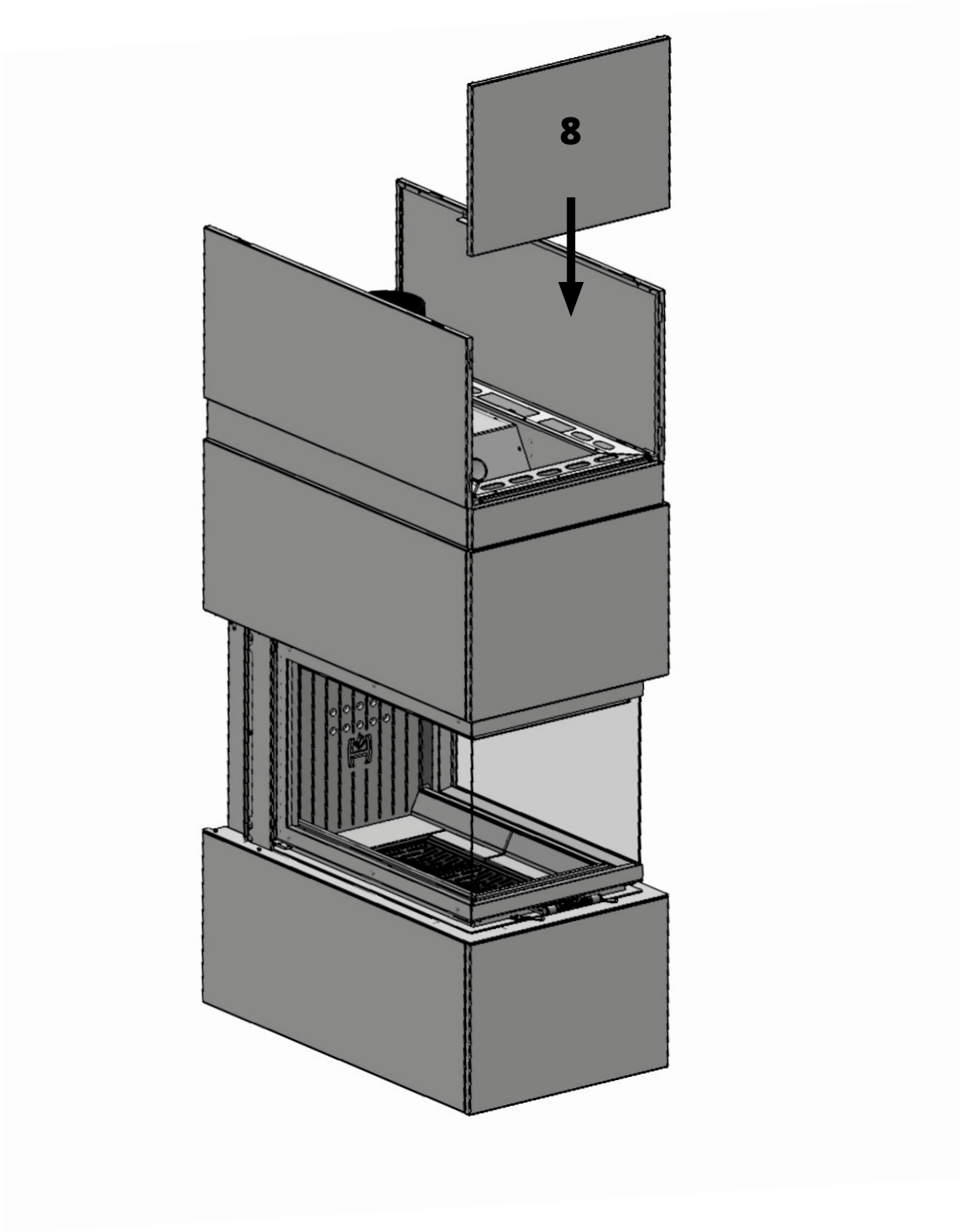

Krok 28.

Przykręcamy wspornik pokrywy front oraz tył.

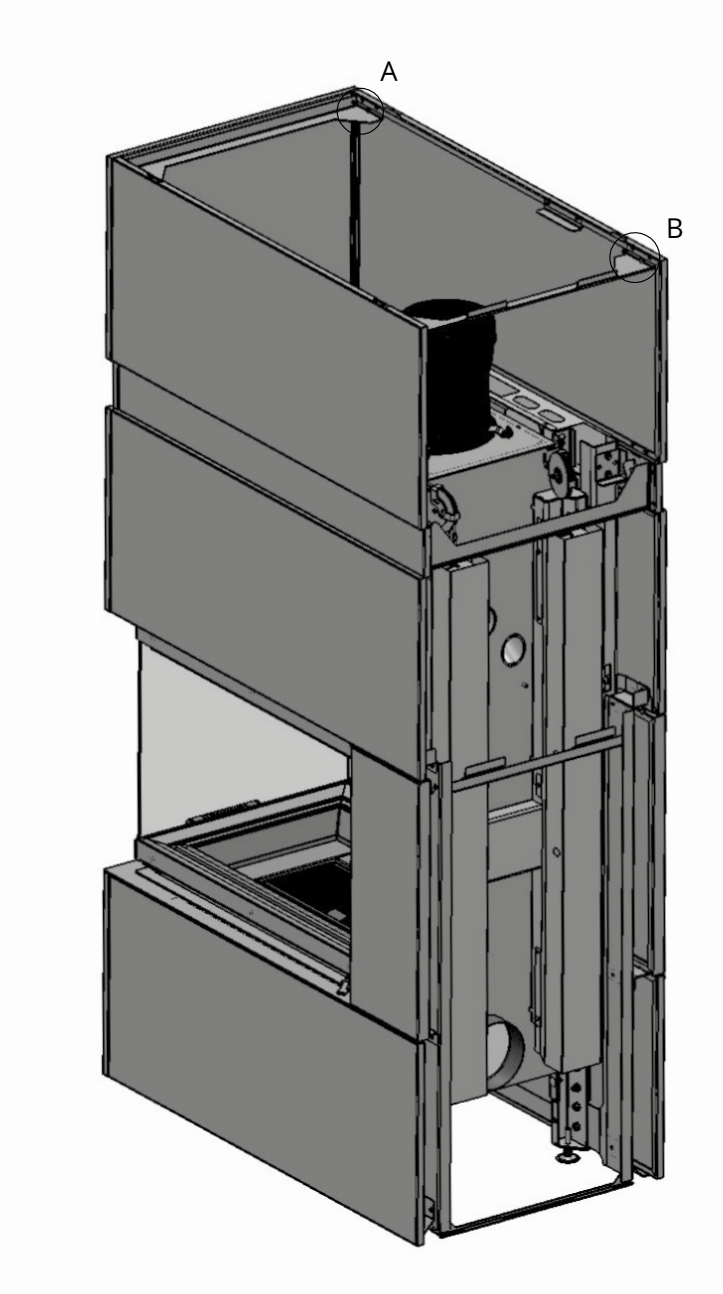

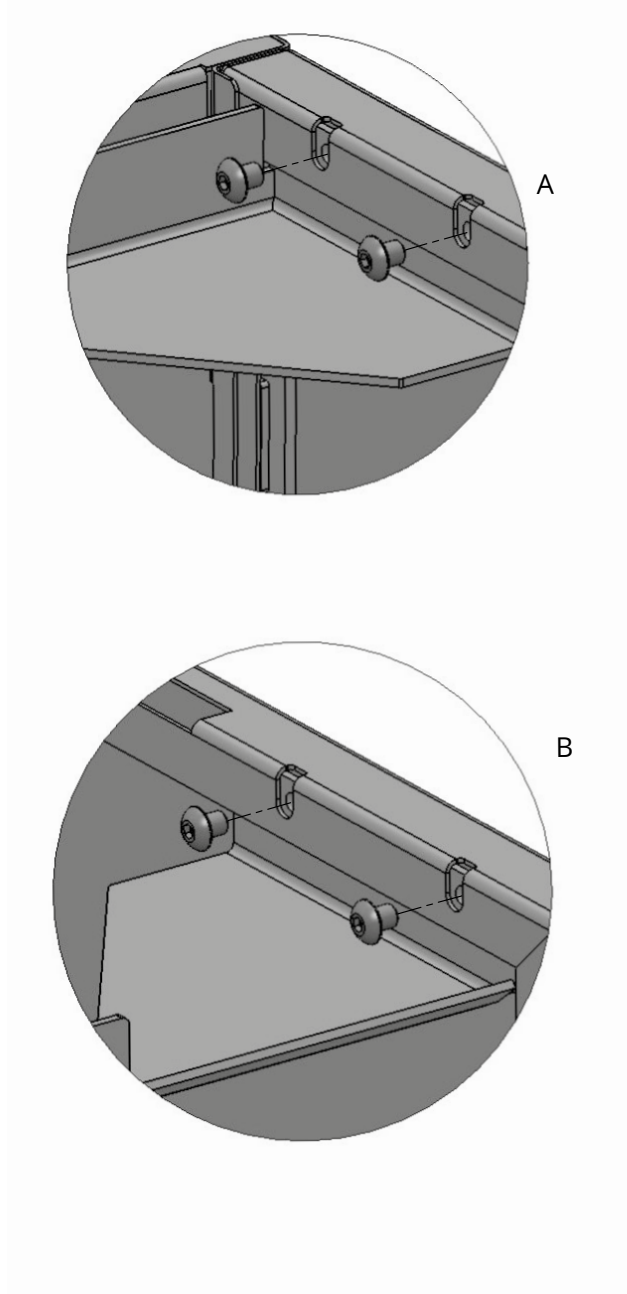

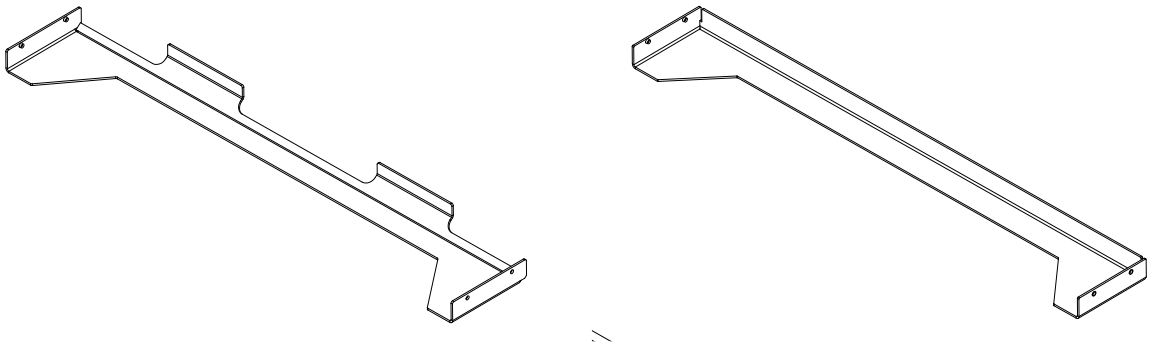

8 ISO7380 M5x6	

Krok 29.

Zakładamy panele bok numer **4** z lewej i prawej strony.

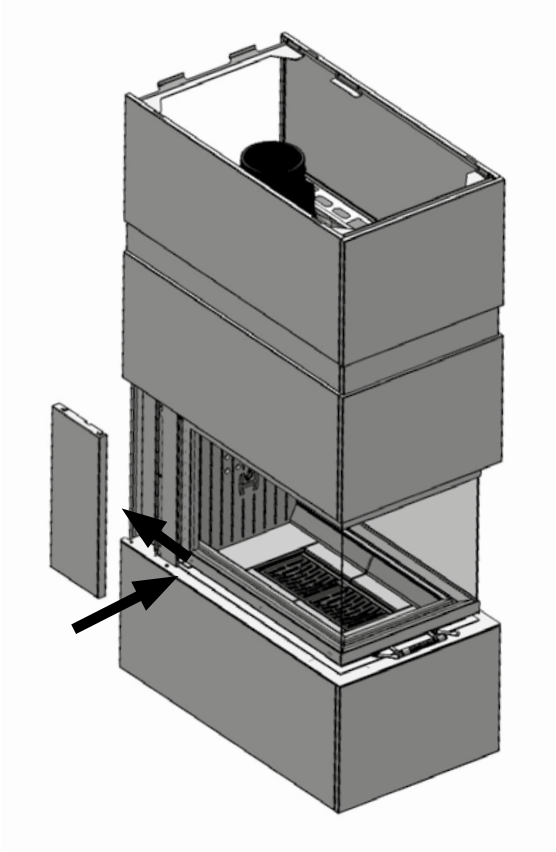

Krok 30.

Zakładamy górne osłony.

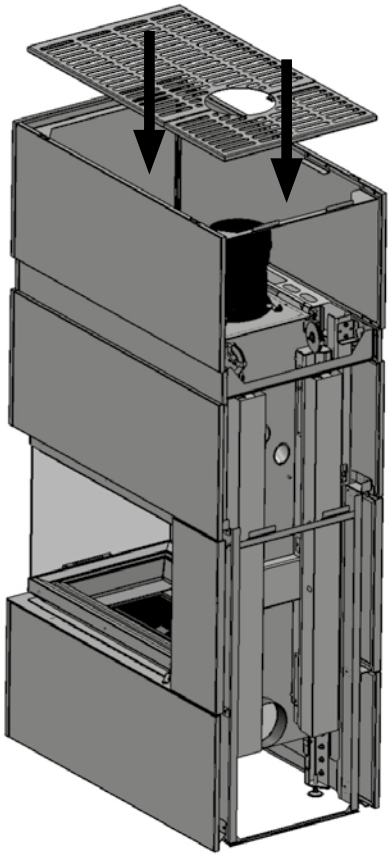

Krok 31.

Zakładamy tylną dolną osłonę.

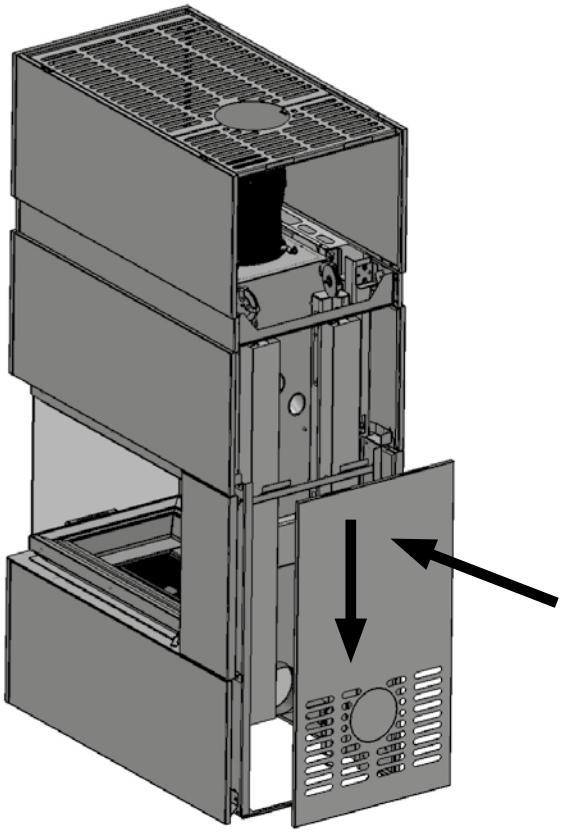

Krok 32.

Zakładamy tylne górne osłony.

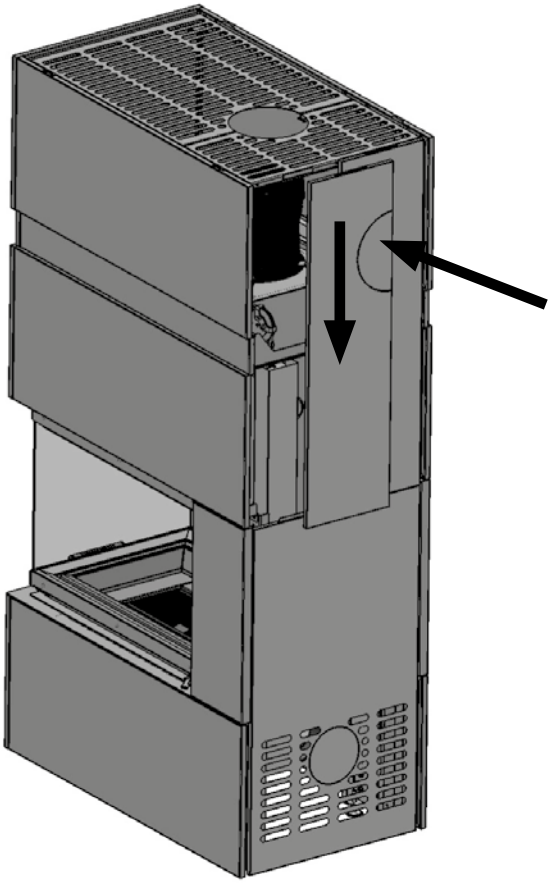

Krok 33.

GOTOWA ZABUDOWA

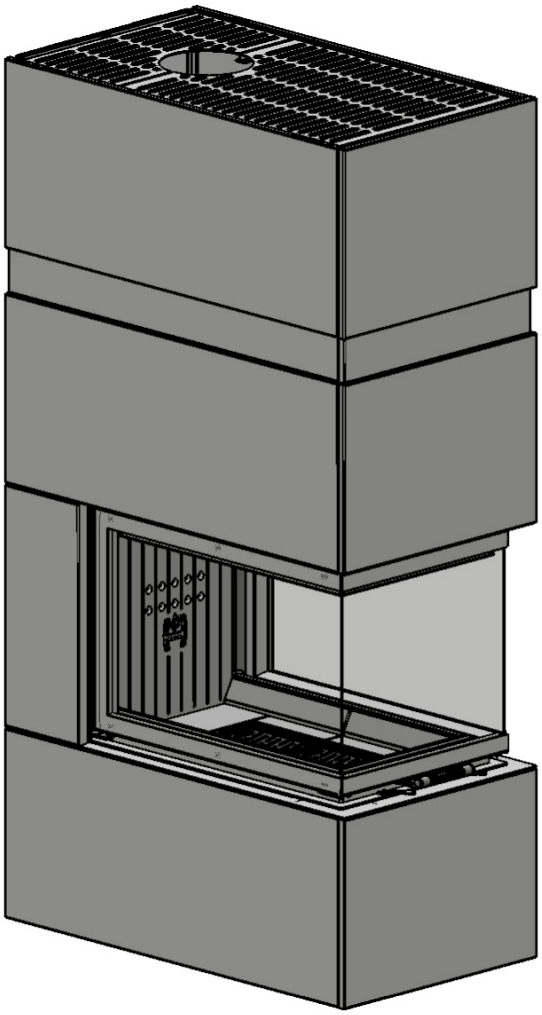

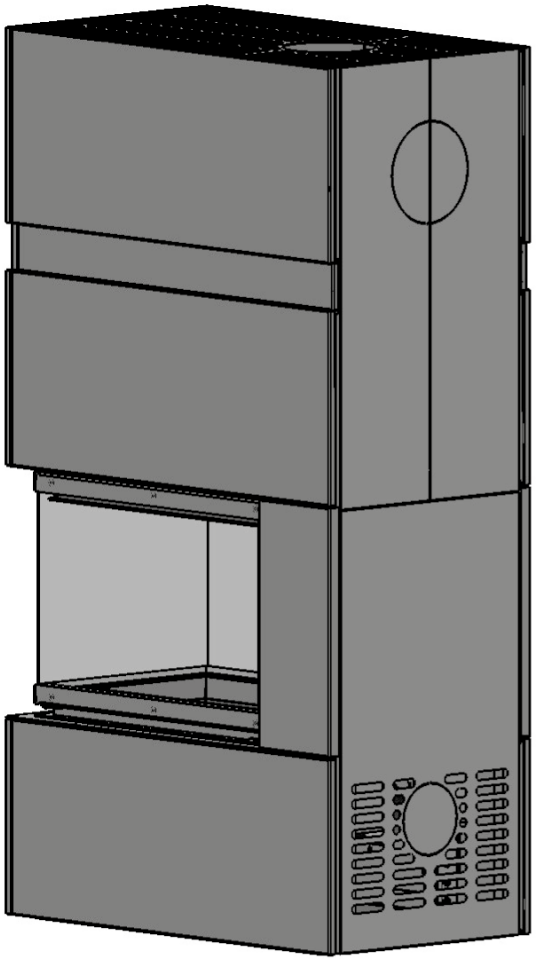

HITZE

PRODUCENT KOMINKÓW

HitzeProducentKominkow

hitze_producent_kominkow

HITZE Producent Kominków

STALKO
spółka z ograniczoną odpowiedzialnością
spółka komandytowa
ul. Solec 24/253
00-403 Warszawa, POLSKA

Biuro:
Gdyńska 32
26-600 Radom
POLSKA

+48 48 380 18 98
+48 800 88 00 30

info@hitze.pl

NIP 9482603545
REGON 361379132
KRS 0000836475

www.hitze.pl